Kurage tavolo

ITALIANO
AVVERTENZE: Collegare la lampada alla rete elettrica solo dopo aver completato il montaggio.
Se il cavo esterno di questo apparecchio viene danneggiato, deve essere sostituito esclusivamente dal costruttore, dal suo servizio assistenza, o da personale qualificato.
1 Inserire la lampadina.
2 Posizionare la lampada sul piano desiderato e se necessario regolare la gamba mobile come segue:
A- svitare leggermente il grano laterale situato all'interno del tornito “X” utilizzando la chiave in dotazione.
B- regolare in altezza la gamba mobile.
C- avvitare il grano laterale situato all'interno del tornito “X” utilizzando la chiave in dotazione, senza stringere troppo.
3 Posizionare il diffusore come indicato in figura.
ISTRUZIONI PER LA PULIZIA DEL DIFFUSORE IN CARTA WASHI: Non utilizzare acqua e detergenti, pulire solamente a secco, delicatamente con un panno in microfibra o con un spolverino/piumino per spolverare.
ISTRUZIONI PER LA PULIZIA DELLA MONTATURA IN LEGNO: Scollegare la lampada dall'alimentazione e utilizzare esclusivamente un panno morbido eventualmente inumidito con acqua e sapone o detersivo neutro per lo sporco più tenace. Non utilizzare alcool o solventi.

ENGLISH
WARNING: Connect the lamp to the power net only after finishing assembling.
In order to prevent hazards, in the event of damage to the appliance's outer cable, it may be replaced by the manufacturer, its after sales service or other equivalent qualified person only.
1 Plug in bulb.
2 Place the lamp on a surface and in case it should not be even, adjust the mobile leg:
A- slightly unscrew the side grub screw inside the element X using the key enclosed.
B- adjust the height of the mobile leg, so that all 4 legs rest on the surface.
C- fasten the grub screw inside the element “X” using the key enclosed, do not fasten too tight.
3 Place the lampshade as shown in picture.
CLEANING INSTRUCTIONS FOR THE WASHI PAPER SHADE: Do not use water or detergents, only dry-clean, softly with a microfiber cloth or with a feather duster.
CLEANING INSTRUCTIONS FOR THE WOODEN FRAME: Unplug the lamp and only use a soft cloth possibly damped with water and soap or a mild neutral detergent if needed. Do not use alcohol or other solvents.

FRANÇAIS
ATTENTION: Brancher la lampe au réseau électrique seulement après son complet assemblage.
Si le câble externe de cet appareil est endommagé, il doit être remplacé uniquement par les soins du constructeur, par son service après-vente ou bien par le personnel qualifié équivalent.
1 Insérer l'ampoule.
2 Placer la lampe sur un plan et si elle n'est parfaitement balancée, régler le pied mobile:
A- dévisser un peut le grain latéral à l'intérieur de l'élément X en utilisant la clef livrée avec.
B- régler en hauteur le pied mobile, de façon que tous les 4 pieds soient appuyés sur le plan.
C- visser le grain latéral à l'intérieur de l'élément X en utilisant la clef livrée avec, sans trop serrer.
3 Placer le diffuseur comme indiqué dans le croquis.
INSTRUCTIONS POUR LE NETTOYAGE DU DIFFUSEUR EN PAPIER WASHI: Ne pas utiliser d'eau ou de détergeants, nettoyer seulement à sec, doucement avec un chiffon en microfibre ou avec un plumeau..
INSTRUCTIONS POUR LE NETTOYAGE DU PIED EN BOIS: Débrancher la lampe et utiliser seulement un chiffon souple, mouillé, si nécessaire, avec de l'eau et du savon ou du détergeant neutre. Ne pas utiliser d'alcool ou solvents.

DEUTSCH
WICHTIGE HINWEISE: Die Leuchte erst nach der kompletten Montage ans Netz anschliessen Sollte das Außenkabel der Lampe beschädigt werden, ist es ausschließlich vom Service-Dienst des Herstellers oder gleichwertigen, qualifiziertem Personal auszutauschen, um somit Gefahren zu vermeiden.
1 Das Leuchtmittel einsetzen.
2 Die Leuchte auf eine Fläche stellen und wenn sie nicht ausbalanciert ist, den beweglichen Fuss justieren:
A- Die seitliche Madenschraube im Inneren vom Element X mit dem mitgelieferten Imbussschlüssel etwas lösen.
B- Die Höhe des mobilen Fusses einstellen, so dass alle 4 Beine auf der Fläche ruhen
C- Die seitliche Madenschraube im Inneren vom Element X mit dem mitgelieferten Imbussschlüssel nicht zu fest ziehen.
3 Den Schirm wir im Bild setzen
HINWEISE FÜR DIE REINIGUNG DES DIFFUSORS AUS WASHI PAPIER: Kein Wasser oder Reinigungsmittel benutzen, nur mit einem Mikrofasertuch oder mit einem Staubwedel trocken reinigen.
HINWEISE FÜR DIE REINIGUNG DES HOLZGESTELLES: Den Strom abstellen und ausschliesslich ein weiches, eventuell mit Wasser und Seife gefeuchtes Tuch benutzen. Weder Alkohol noch Lösungsmittel verwenden.

ESPAÑOL
ADVERTENCIAS: Conectar la lámpara a la red eléctrica sólo despues de completar el montaje. Si el cable externo de este aparato se deteriora será necesario sustituirlo; el cambio podrá efectuarlo exclusivamente el fabricante, su servicio de asistencia o personal cualificado equivalente para evitar peligros.
1 Colocar la bombilla.
2 Poner la lámpara en un plano horizontal deseado y si no está perfectamente plana, ajustar la pata móvil:
A- destornillar ligeramente el grano lateral situado en el interior del elemento “X” utilizando la llave suministrada.
B- ajustar la altura de la pata móvil, de manera que todas las 4 patas descansan completamente en el plano horizontal.
C- apretar el grano lateral situado en el interior del elemento “X” utilizando la llave suministrada sin apretar demasiado.
3 Colocar el difusor como se ve en la figura.
INSTRUCCIONES PARA LIMPIAR EL DIFUSOR EN PAPEL WASHI: No utilizar agua y solventes, limpiar sólo en seco, suavemente con un paño en microfibra o un plumero.
INSTRUCCIONES PARA LIMPIAR LA ESTRUCTURA EN MADERA: Desconectar la lámpara de la red eléctrica y utilizar exclusivamente un paño suave humedecido con agua y jabón o detergente neutro para la suciedad más obstinada. No utilizar ni alcohol, ni solventes.

РУССКИЙ
ПРЕДУПРЕЖДЕНИЕ: Подключайте лампу к сети только после завершения сборки. При повреждении наружного кабеля прибора, во избежание опасности замена кабеля должна производиться исключительно производителем, службой его технического обслуживания или соответствующим квалифицированным персоналом.
1 Вставьте лампочку.
2 Расположите лампу на желаемой поверхности и при необходимости отрегулируйте подвижную стойку как указано ниже:
A- слегка раскрутите боковой винт, расположенный внутри точеного винта «X», используя входящий в комплект ключ.
B- отрегулируйте по высоте подвижную стойку.
C- Закрутите боковой винт, расположенный внутри точеного винта «X», используя входящий в комплект ключ и не затягивая слишком сильно.
3 Расположите рассеиватель как показано на рисунке.
ИНСТРУКЦИИ ДЛЯ ОЧИСТКИ РАССЕИВАТЕЛЯ ИЗ БУМАГИ ВАСИ Не используйте воду и моющие средства, чистите сухим способом, рекомендуется осторожная чистка тряпкой из микрофибры или метелкой из перьев.
ИНСТРУКЦИИ ПО ЧИСТКЕ ДЕРЕВЯННОЙ РАМЫ: Отключите лампу от питания и используйте только мягкую тряпку. Для удаления стойких загрязнений тряпку можно смочить водой и мылом или нейтральным моющим средством. Не используйте спирт и растворители

Lampadina consigliata / Recommended bulb / Ampoule conseillées
Empfohlene Leuchtmittel / Bombilla sugeridas / Рекомендуемые лампочки

MAX 20W Fluorescent Energy Saving
E27 230-240V 50/60Hz
Type: Softone - 2700K / 3000K.

Compatibile con lampadina LED retrofit
Compatible with LED retrofit bulbs
Compatible avec les ampoules LED retrofit
LED Retrofit LM möglich
Compatible con bombilla LED retrofit.
Совместимо со светодиодными лампами-ретрофитами.

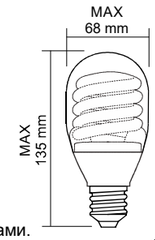

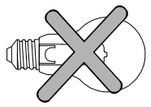

ATTENZIONE: NO LAMPADINE ALOGENE O A INCANDESCENZA
WARNING: NO HALOGENE OR INCANDESCENT BULBS
ATTENTION: PAS D'AMPOULES HALOGENES OU INCANDESCENTES
ACHTUNG: KEINE HALOGEN- ODER GLÜHLAMPEN
ATENCION: NO UTILIZAR BOMBILLAS ALOGENAS O INCANDESCENTES.
ВНИМАНИЕ: НЕ ИСПОЛЬЗУЙТЕ ГАЛОГЕННЫЕ ЛАМПОЧКИ ИЛИ ЛАМПОЧКИ НАКАЛИВАНИЯ

CE

Attesta la conformita' del prodotto alle disposizioni delle direttive comunitarie.
It certifies the conformity of the product to the european community low voltage directive.
Il atteste la conformité du produit aux dispositions des directives communautaires.
Das Zeichen bestätigt die Übereinstimmung des Produkts mit den Bestimmungen der EU-Richtlinien.
Esta certifica si el producto es conforme a las disposiciones de las normas de la comunidad economica europea.
Свидетельствует о соответствии изделия положениям директив ЕС.

EAC

EAC è un marchio di certificazione che conferma la conformità delle merci alle norme dell’Unione doganale eurasiatica.
EAC is a certification mark that confirms the compliance of goods with the Eurasian Customs Union standards.
EAC est une marque de certification qui confirme la conformité des marchandises aux normes de l’Union douaniire eurasienne.
EAC ist ein Zertifizierungszeichen, das bestätigt, dass die Waren den Normen der Eurasischen Zollunion entsprechen.
EAC es una marca de certificación que confirma el cumplimiento de las mercancías con las normas de la Unión Aduanera de Eurasia.
EAC – это знак сертификации, который подтверждает соответствие товаров нормам Та-моженного союза Евразийского экономического союза.

Apparecchio in doppio isolamento
Appliance with double insulation
Appareil dote de double isolation
Gerât mit doppelter Isolierung.
Aparato provisto de aislamiento doble.
Оборудование с двойной изоляцией

Questo apparecchio deve essere utilizzato solo in ambienti interni.
This product is for indoor use only.
Cet appareil doit être utilisé en intérieur uniquement.
Dieses Gerät darf nur im Innenbereich verwendet werden.
Este producto es para uso en interiores solamente.
Это прибор предназначен для использования только внутри помещений.

FOSCARINI
FOSCARINI S.p.a. - VENEZIA - ITALY

ISTRUZIONI DI MONTAGGIO / ASSEMBLY INSTRUCTIONS / INSTRUCTIONS DE MONTAGE / MONTAGE - ANLEITUNG / ISTRUCCIONES DE MONTAJE / ИНСТРУКЦИИ ПО СБОРКЕ

ITALIANO
ATTENZIONE: la sicurezza dell'apparecchio è garantita con l'uso appropriato delle seguenti istruzioni, pertanto è necessario conservarle.
Togliere la tensione di alimentazione ogni qualvolta sia necessario operare sull'apparecchio.
L'apparecchio non deve essere installato in posizioni diverse da quelle indicate nelle istruzioni di montaggio.
Le operazioni di montaggio o manutenzione dell'apparecchio devono essere eseguite con la massima attenzione per non danneggiare i componenti.
L'eventuale sostituzione della lampadina deve essere fatta con una dello stesso tipo e potenza massima indicata nelle istruzioni.
Le parti in metallo, vetro o altro di questa lampada devono essere pulite con un panno morbido e un detergente neutro.
ATTENZIONE: prima dell’ eventuale sostituzione della sorgente luminosa, farla raffreddare.
ATTENZIONE: quando l’ apparecchio di illuminazione è acceso, o nel periodo di raffreddamento successivo alle spegnimento, la sorgente luminosa e le parti adiacenti possono provocare ustioni.
FOSCARINI non potrà procedere alla sostituzione dei propri articoli per difetti di fabbricazione, se non verranno restituiti tramite rivenditore e comunque se non dopo aver accertato la natura del difetto.
L'apparecchio non può essere in alcun modo modificato o manomesso, ogni modifica ne può compromettere la sicurezza rendendo lo stesso pericoloso. Foscarini declina ogni resposabilità per i prodotti modificati.
Negli apparecchi in classe I°, per garantire un funzionamento sicuro e corretto, è necessario che siano collegati ad una efficiente impianto di messa a terra.
I materiali utilizzati in questo prodotto, se esposti direttamente ai raggi solari, possono subire una naturale variazione cromatica.
ENGLISH
WARNING: the safety of this fixture is only guaranteed if the following instructions have been observed.
Unplug the lighting every time you need to work on it.
Fixture must not be installed in any position other than that shown in instructions.
Assembly and maintenance of fixture must be performed carefully so as not to damage components.
Replacement bulbs must be of same type and wattage as specified in instructions.
Metal surfaces, glass or other parts of fixture may be cleaned with a soft damp cloth and mild detergent.
BEWARE: before replacing the light source, let it cool down.
BEWARE: when the light fitting is on, or cooling down after switching off, the light source and the parts around it can cause burnings.
FOSCARINI will replace merchandise with manufacturing defects only if it is returned to the retailer from which it was purchased.
The appliance may in no way be modified or tampered with, any modification may compromise safety causing the appliance to become dangerous. Foscarini declines all responsibility for products that are modified.
The light fittings in class I° need to be connected to an efficient earth system to work safely and correctly
If exposed to direct sunlight, the materials used in this product may show a natural chromatic variation.
FRANÇAIS
ATTENTION: la sûreté de l'appareil n'est garantie qu'en suivant scrupuleusement les instructions ci-après. Il est donc nécessarie de les conserver.
Débrancher toujours le luminaire quand il est nécessaire d'y travailler dessus.
L'appareil ne peut pas être installé dans une autre position que celle indiquée dans les instructions de montage.
Le montage et les manipulations de l'appareil devront être exécutés avec la plus grande attention pour ne pas abîmer ses composants.
Tout changement d'ampoule respectera le type et la puissance indiqués dans le descriptif technique.
Les composants métalliques, en verre ou autre seront entretenus à l'aide d'un chiffon doux et de détergent neutre.
ATTENTION: avant le remplacement eventuel de la source lumineuse, la laisser refroidir.
ATTENTION: quand le luminaire est allumé, ou pendant le refroidissement d'après, la source lumineuse et les parties tout autour d'elle peuvent causer des brûlures.
FOSCARINI n'échangera ses articles défactueux que par l'intermédiaire d'un revendeur.
L'appareil ne peut être modifié ou altéré de quelque manière que ce soit, toute modification peut compromettre la sécurité de celui-ci en le rendant dangereux. Foscarini décline toute responsabilité pour les produits modifiés.
Les appareils en classe I° doivent être connectés à un système efficace de mise à terre pour fonctionner correctement et en securité.
Les matériaux utilisés, si directement exposés aux rayons solaires, peuvent subir une variation chromatique naturelle.
DEUTSCH
ACHTUNG: Die Sicherheit dieses Artikels wird nur durch die strikte Befolgung der nachfolgenden Betriebsanleitung gewährleistet. Bitte heben Sie diese unbedingt auf.
Immer den Strom abschalten, wenn man and der Leuchte arbeiten muss.
Die Leuchte darf nur nach den in der Betriebsanleitung aufgeführten Positionen montiert werden.
Alle Arbeiten an der Leuchte müssen mit der größtmöglichen Sorgfalt erfolgen um die Bauteile nicht zu beschädigen.
Die Glühbirne darf nur gegen eine gleichen Typs und gleichen Stärke ausgewechselt werden.
Alle Glas/Metallteile oder andere Teile der Leuchten dürfen nur mit einem weichen Tuch und einem neutralen Waschmittel gereiningt werden.
ACHTUNG: vor dem eventuellen Austausch der Lichtquelle, diese abkühlen lassen.
ACHTUNG: wenn die Leuchte an ist, oder während des Abkühlens nach dem Ausschalten, können die Leuchtquelle und die anstehenden Teile Verbrennungen verursachen.
FOSCARINI ersetzt ästhetischen Fabrikationsfehler nur über den zuständigen Händler.
Der Apparat darf auf keinen Fall veraendert oder unerlaubt geoeffnet werden, jede Veraenderung desselben kann die Sicherheit in Frage stellen und somit gefaehrlich werden. Foscarini lehnt jede Verantwortung fuer unsachgemaess behandelte Produkte ab.
Die Klasse I-Leuchten müssen en einem effizienten Erdungssystem angeschlossen sein, um korrekt und sicher zu funktionieren.
Im Fall von direkten Sonnenstrahlen Ausstellung, koennten die hiermit eingeführten Materialien eine natürlische chromatische Veränderung erfahren.
ESPAÑOL
ATENCIÓN: La seguridad del aparato està garantizada sólo con el uso de las instrucciones siguintes, por lo tanto es necesario atenderlas puntualmente.
Desconectar la tensión de alimentación cada vez que es necesario operar sobre el dispositivo.
El aparato no debe ser instalado en distinta posición de aquella que se indica en las instrucciones de montaje.
Las operaciones de montaje o manutención del aparato deben seguirse con la máxima atención para no dañar los componentes.
La eventual sustitución de la bombilla debe efectuarse con una del mismo tipo y potencia maxima indicada en las instrucciones.
Las partes metálicas, cristal u otros materiales deben ser limpiados exclusivamente con un paño blanco y un detergente neutro.
ATENCIÒN: antes de sustituir la fuente de luz, dejar que se enfríe.
ATENCIÒN: cuando el dispositivo está encendido, o durante el enfriamiento posterior al apagado, la fuente de luz y las partes adyacentes pueden provocar quemaduras.
FOSCARINI no podrà proceder a la sustitución de sus articulos por defectos de la fabricación, si non vienen tramitados a traves del punto de venta.
Para un funcionamiento seguro y correcto es necesario conectar la lámpara a una eficiente instalación de tierra.
El aparato no puede ser en ningùn caso modificado o forzado, cualquier modificaciòn puede comprometer la seguridad haciéndolo peligroso. Foscarini declina cualquier responsabilidad por los productos modificados.
Los dispositivos de clase I°, para garantizar un funcionamiento seguro y adecuado, deben estar conectados a un sistema de tierra eficiente.
Los materiales utilizados, si directamente expuestos a los rayos solares, pueden sufrir una natural variación cromática.
РУССКИЙ
ВНИМАНИЕ: Безопасность прибора гарантируется при правильном соблюдении следующих инструкций, которые необходимо сохранить.
При необходимости выполнения операций на приборе отключите напряжение.
Прибор не должен устанавливаться в положениях, отличных от указанных в инструкциях по установке.
Операции по сборке или обслуживанию прибора должны выполняться максимально внимательно во избежание повреждения компонентов.
Для замены лампочки используйте лампочки типа и максимальной мощности, указанных в инструкциях.
Для чистки металлических, стеклянных и других частей этого светильника следует использовать мягкую тряпку и нейтральное моющее средство.
ВНИМАНИЕ: перед заменой источника света, дайте ему остыть.
ВНИМАНИЕ:когда светильник включен или во время охлаждения, которое следует за выключением, источник света и прилегающие к нему части могут вызвать ожоги.
FOSCARINI не сможет приступить к замене своих изделий, имеющих производственные дефекты, если изделия не будут возвращены через магазин и только после установления характера дефекта.Запрещается вносить в прибор какие-либо модификации или портить его.
Любые модификации могут повлиять на безопасность прибора, сделав его опасным.Foscarini снимает с себя любую ответственность в отношении модифицированных изделий.
В приборах класса I для безопасной и исправной работы необходимо, чтобы этот светильник был подключен к действующему заземлению.
Материалы, использованные в этом изделии, при нахождении под прямыми лучами солнца, могут претерпевать естественные хроматические изменения.

ITALIANO: Simbolo RAEE (Rifiuti Apparecchiature Elettriche ed Elettroniche)
Il simbolo RAEE utilizzato per questo prodotto indica che quest’ultimo non può essere trattato come rifiuto domestico. Lo smaltimento corretto di questo prodotto contribuirà a proteggere l’ambiente. Per maggiori informazioni sul riciclaggio di questo prodotto, rivolgersi all’ufficio competente del proprio ente locale, alla società addetta allo smaltimento dei rifiuti domestici o al negozio dove è stato acquistato il prodotto.
ENGLISH: WEEE Symbol (Waste Electrical and Electronic Equipment)
The use of the WEEE symbol indicates that this product may not be treated as household waste. By ensuring this product is disposed of correctly, you will help protect the environment. For more detailed information about the recycling of this product, please contact your local authority, your household waste disposal service provider or the shop where you purchased the product.
FRANÇAIS: Symbolole WEEE (Waste Electrical and Electronic Equipment, Déchets électriques et d’équipment électronique)
L’utilisation du symbole WEEE indique que ce produit ne peut pas être traité comme déchet domestique. Assurez-vous de vous débarrasser de ce produit selon les lois en vigueur. Vous aiderez ainsi à protéger l’environnement. Pour plus d’informations détaillées sur le recyclage de ce produit, veuillez contacter les autorités locales, le fournisseur de service de mise au rebut des déchets domestiques ou le magasin où vous avez acheté le produit.
DEUTSCH: Symbol WEEE (Waste Electrical and Electronic Equipment)
Durch Verwendung des WEEE-Symbols weisen wir darauf hin, dass dieses Produkt nicht als normaler Haushaltsmüll behandelt werden darf. Sie tragen zum Schutze der Umwelt bei, indem Sie dieses Produkt korrekt entsorgen. Genauere Informationen zum Recycling dieses Produkts erhalten Sie von Ihrer Stadtverwaltung, von Ihrem Müllabfuhrunternehmen oder im Laden, in dem Sie das Produkt erworben haben.
ESPAÑOL: Símbolo RAEE (Residuos de aparatos eléctricos y electrónicos)
El símbolo RAEE en un producto indica que éste no se puede eliminar como cualquier otra basura. Si garantiza la eliminación correcta del producto, ayudará a proteger el medio ambiente. Para obtener más informaciones sobre el reciclaje del mismo, póngase en contacto con las autoridades locales pertinentes, con el proveedor de servicios de recogida de basura o con el establecimiento donde adquirió el producto.
РУССКИЙ: Символ RAEE (Отходы электрического и электронного оборудования)
Символ RAEE, используемый для этого изделия, указывает на то, что это изделие не должно утилизироваться с бытовыми отходами. Правильная утилизация этого продукта поможет защитить окружающую среду. За дополнительной информацией о вторичной переработке этого изделия обратитесь в соответствующий отдел ваших местных органов, в организацию, занимающуюся утилизацией бытовых отходов или в магазин, где было приобретено изделие.

Foscarini S.p.a. - Via delle Industrie 27 30020 Marcon (VE) Italy Tel. +39 041 5953811 - Fax +39 041 5953820 - www.foscarini.com - foscarini@foscarini.com Rev. B 150507

1

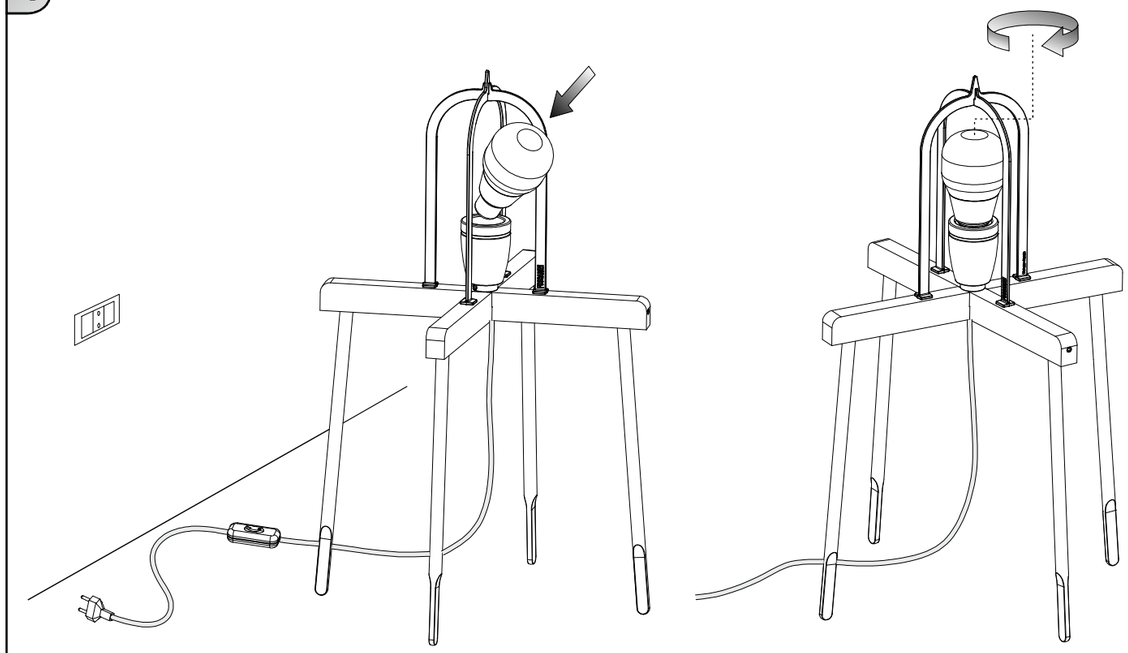

2

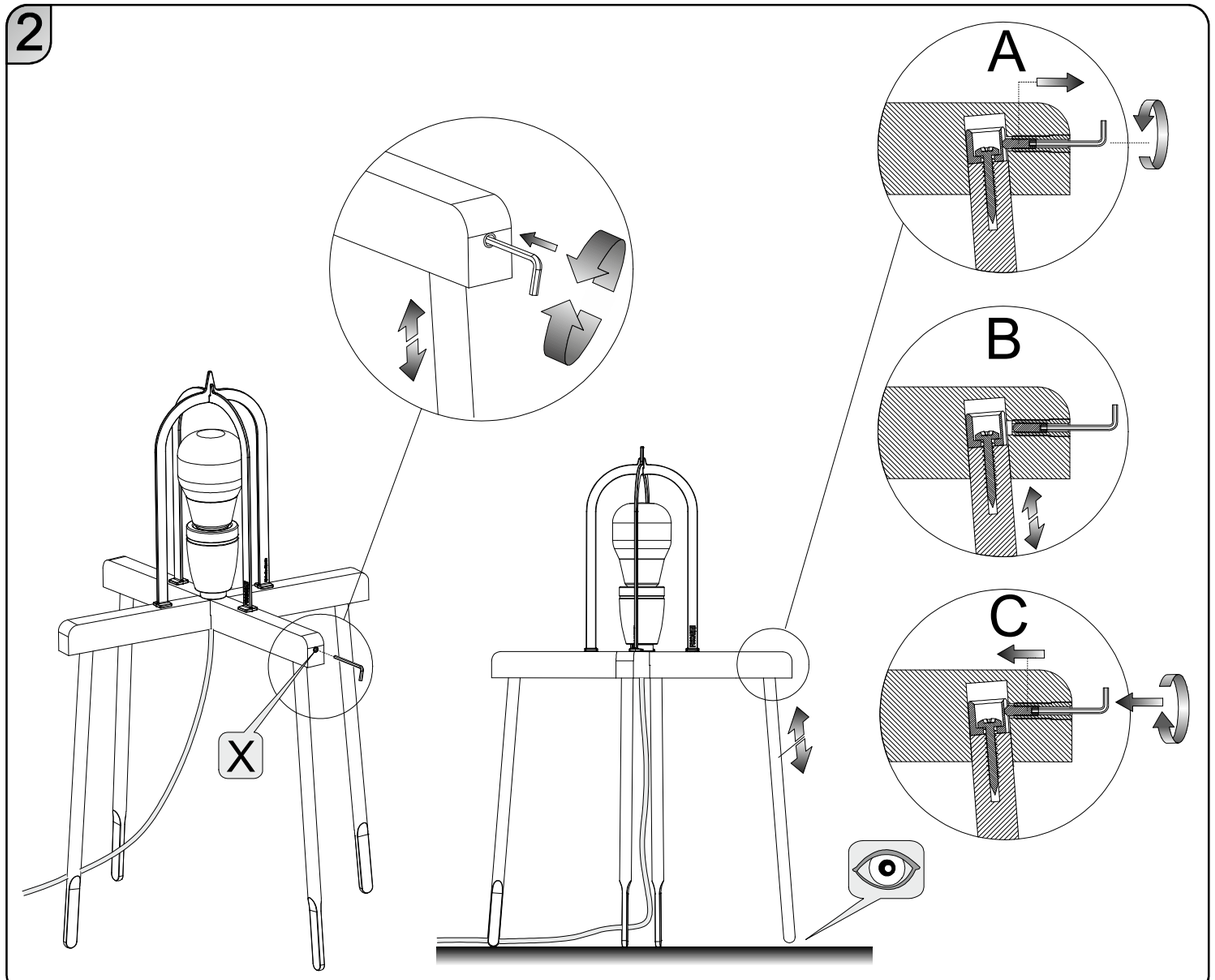

3

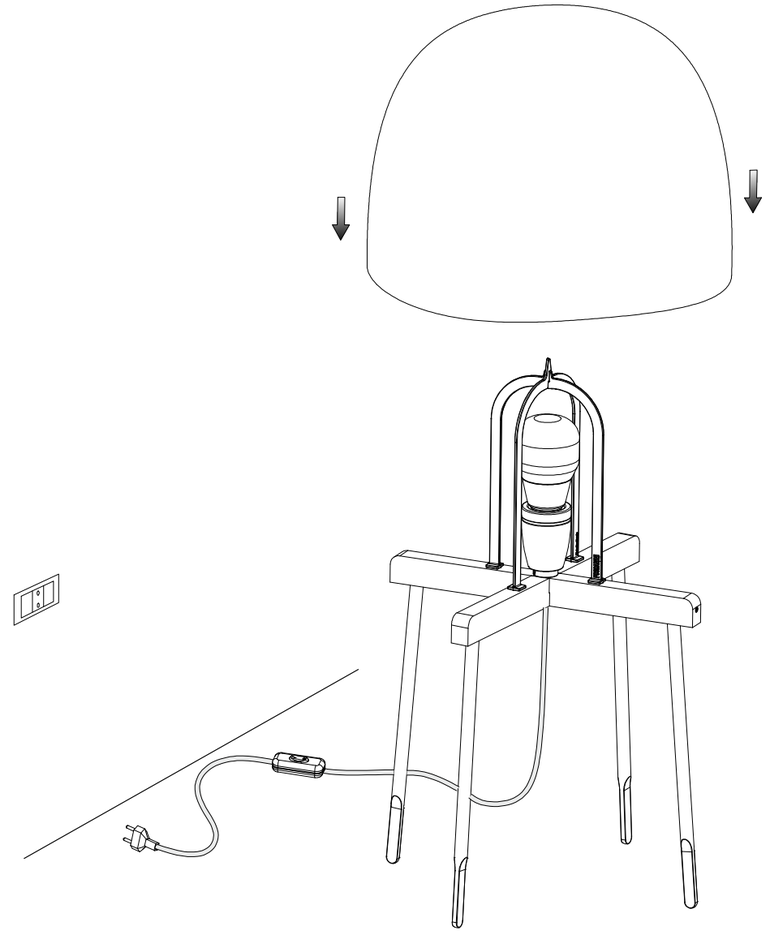

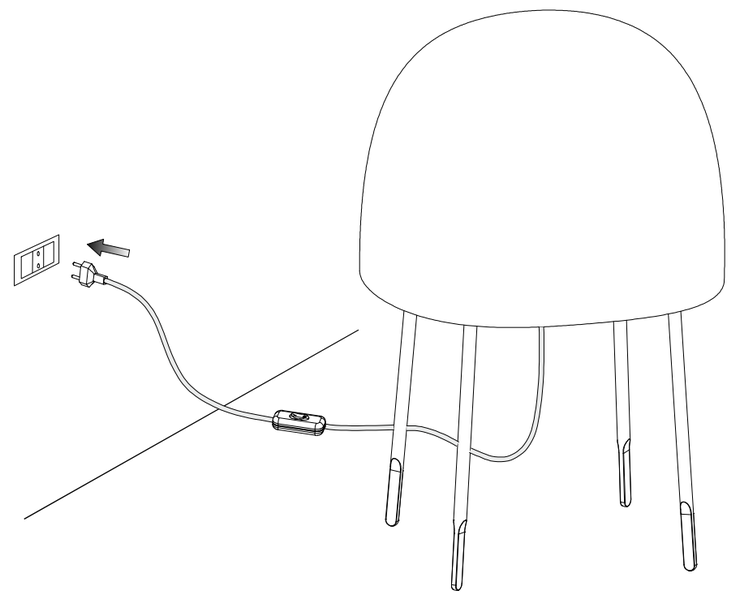

258X01 Rev.A (A3)