DCW éditions

IN FINE WALL

Gaëlle Lauriot-Prévost & Dominique Perrault

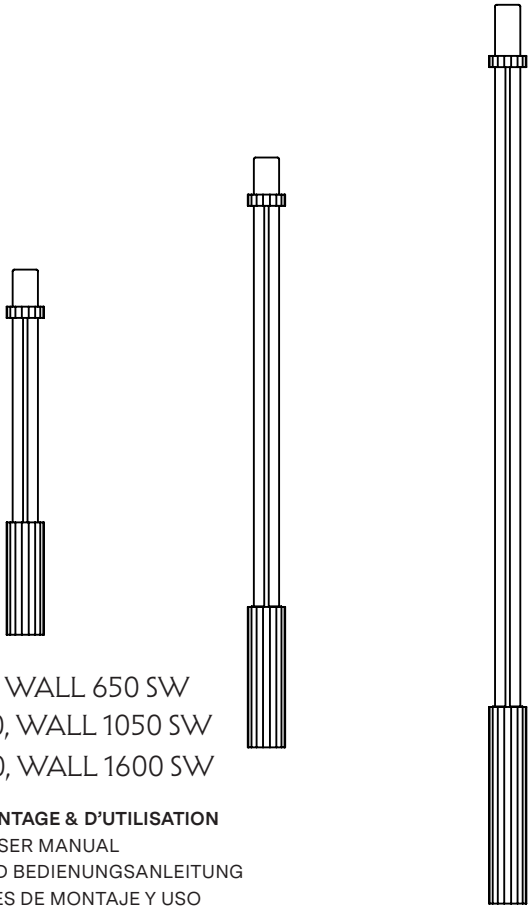

WALL 650, WALL 650 SW
WALL 1050, WALL 1050 SW
WALL 1600, WALL 1600 SW

NOTICE DE MONTAGE & D'UTILISATION
ASSEMBLY & USER MANUAL
MONTAGE- UND BEDIENUNGSANLEITUNG
INSTRUCCIONES DE MONTAJE Y USO
MANUALE DI MONTAGGIO E USO
MANUAL DE MONTAGEM E USO
MONTAGE- EN GEBRUIKERSHANDLEIDING

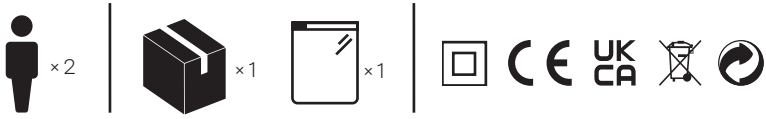

IP65

FR: Usage adapté à une installation en intérieur et en extérieur.
EN: Suitable for indoor and outdoor installation.
DE: Geeignet für den Innen- und Außenbereich.
ES: Apto para instalación en interiores y exteriores.
IT: Adatto per installazione interna ed esterna.
PT: Adequado para instalação em interiores e exteriores.
NL: Geschikt voor installatie binnen en buiten.

OUTILS NECESSAIRES
REQUIRED TOOLS
BENÖTIGTE WERKZEUGE
HERRAMIENTAS NECESARIAS
STRUMENTI NECESSARI
FERRAMENTAS NECESSÁRIAS
BENODIGDE GEREEDSCHAPPEN

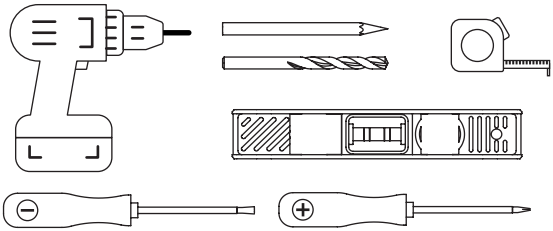

OUTILS FOURNIS
TOOLS PROVIDED
GELIEFERTES WERKZEUG
HERRAMIENTAS INCLUIDAS
ATTREZZI FORNITI
FERRAMENTAS FORNECIDAS
AANGELEVERDE GEREEDSCHAPPEN

FR : La sûreté de l'appareil n'est garantie qu'en suivant scrupuleusement les instructions suivantes :
- Isoler l'appareil du secteur avant toute manipulation. - L'appareil ne peut pas être installé dans une autre position que celle indiquée dans les instructions de montage. - Le montage et les manipulations de l'appareil devront être exécutés avec la plus grande attention pour ne pas abîmer ses composants. - Tout changement de source respectera le type et la puissance indiqués dans le descriptif technique. - En cas de doute sur le branchement de cette lampe, veuillez consulter un électricien qualifié. - Tout câble endommagé doit être remplacé par un professionnel qualifié.

EN : The safety of the device is only guaranteed by following carefully following the following instructions :
- Isolate the device from the mains before any handling. - The device cannot be installed in any position other than that indicated in the assembly instructions. - The assembly and handling of the device must be carried out with the greatest care to avoid damaging its components. - Any change of source will respect the type and power indicated in the technical description. - If in doubt about the connection of this lamp, please consult a qualified electrician. - Any damaged cable must be replaced by a qualified professional.

DE : Die Sicherheit des Gerätes ist nur durch die sorgfältige Befolgung der folgenden Hinweise gewährleistet :
- Trennen Sie das Gerät vor jeder Handhabung vom Stromnetz. - Das Gerät darf nur in der in der Montageanleitung angegebenen Position montiert werden. - Die Montage und Handhabung des Gerätes muss mit größter Sorgfalt erfolgen, um eine Beschädigung seiner Komponenten zu vermeiden. - Bei jeder Änderung der Quelle werden die in der technischen Beschreibung angegebenen Typen und Leistungen berücksichtigt. - Wenn Sie Zweifel am Anschluss dieser Lampe haben, wenden Sie sich bitte an einen qualifizierten Elektriker. - Beschädigte Kabel müssen von einem qualifizierten Fachmann ersetzt werden.

ES : La seguridad del dispositivo sólo está garantizada siguiendo escrupulosamente las siguientes instrucciones :
- Aislar el aparato de la red eléctrica antes de cualquier manipulación. - El dispositivo no se puede instalar en ninguna posición distinta a la indicada en las instrucciones de montaje. - El montaje y manipulación del dispositivo debe realizarse con el mayor cuidado para evitar dañar sus componentes. - Cualquier cambio de fuente respetará el tipo y potencia indicados en la descripción técnica. - Si tiene dudas sobre la conexión de esta lámpara, consulte a un electricista cualificado. - Cualquier cable dañado debe ser sustituido por un profesional cualificado.

IT : La sicurezza dell'apparecchio è garantita solo seguendo scrupolosamente le seguenti istruzioni :
- Isolare l'apparecchio dalla rete elettrica prima di qualsiasi manipolazione. - Il dispositivo non può essere installato in alcuna posizione diversa da quella indicata nelle istruzioni di montaggio. - Il montaggio e la movimentazione dell'apparecchio devono essere effettuati con la massima cura per evitare di danneggiare i suoi componenti. - Qualsiasi cambio di sorgente rispetterà la tipologia e la potenza indicata nella descrizione tecnica. - In caso di dubbi sul collegamento di questa lampada, consultare un elettricista qualificato. - Qualsiasi cavo danneggiato deve essere sostituito da un professionista qualificato.

POR : A segurança do dispositivo só é garantida seguindo escrupulosamente as seguintes instruções :
- Isole o aparelho da rede elétrica antes de qualquer manuseio. - O dispositivo não pode ser instalado em nenhuma posição diferente da indicada nas instruções de montagem. - A montagem e o manuseio do aparelho devem ser realizados com o máximo cuidado para não danificar seus componentes. - Qualquer mudança de fonte respeitará o tipo e potência indicados na descrição técnica. - Em caso de dúvida sobre a ligação desta lâmpada, consulte um eletricista qualificado. - Qualquer cabo danificado deverá ser substituído por um profissional qualificado.

NL : De veiligheid van het apparaat wordt alleen gegarandeerd als u de volgende instructies nauwgezet opvolgt :
- Isoleer het apparaat van het elektriciteitsnet voordat u ermee aan de slag gaat. - Het apparaat kan niet in een andere positie worden geïnstalleerd dan aangegeven in de montage-instructies. - De montage en het gebruik van het apparaat moeten met de grootste zorg worden uitgevoerd om schade aan de onderdelen ervan te voorkomen. - Elke verandering van bron zal het type en het vermogen respecteren dat is aangegeven in de technische beschrijving. - Raadpleeg bij twijfel over de aansluiting van deze lamp een gekwalificeerde elektricien. - Elke beschadigde kabel moet worden vervangen door een gekwalificeerde professional.

AVERTISSEMENTS
WARNINGS
WARNUNGEN
ADVERTENCIAS
AVVERTENZE
AVISOS
WAARSCHUWINGEN

COUPER LE COURANT
TURN OFF THE POWER
DEN STROM ABSCHALTEN
APAGAR LA ELECTRICIDAD
SPEGNERE L'ELETTRICITÀ
DESLIGAR A ELETRICIDADE
ZET DE STROOM UIT

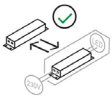

Appareillage de commande remplaçable par l'utilisateur final (p11).
Control gear replaceable by end user (p11).
Steuergerät vom Endbenutzer austauschbar (S11).
Equipo de control reemplazable por el usuario final (p11).
Dispositivo di controllo sostituibile dall'utente finale (p11).
Equipamento de controle substituível pelo usuário final (p11).
Besturingsapparatuur vervangbaar door de eindgebruiker (p11).

Source de lumière remplaçable (LED uniquement) par une personne qualifiée (p12).
Replaceable light source (LED only) by a qualified person (p12).
Ersetzbare Lichtquelle (nur LED) durch eine qualifizierte Person (S12).
Fuente de luz reemplazable (solo LED) por una persona cualificada (p12).
Sorgente luminosa sostituibile (solo LED) da una persona qualificata (p12).
Fonte de luz substituível (somente LED) por uma pessoa qualificada (p12).
Vervangbare lichtbron (alleen LED) door een gekwalificeerd persoon (p12).

ÉTAPE
STEP
SCHRITT
PASO
PASSO
ETAPA
STAP

1

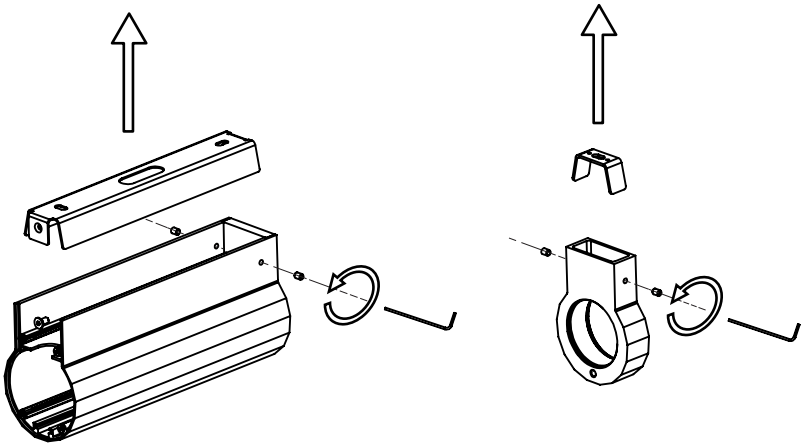

FR : Libérer les supports de fixation.

EN : Release the mounting brackets.

DE : Die Montagehalterungen lösen.

ES : Liberar los soportes de fijación.

IT : Rilasciare le staffe di montaggio.

PT : Libertar os suportes de fixação.

NL : Maak de montagebeugels los.

ÉTAPE
STEP
SCHRITT
PASO
PASSO
ETAPA
STAP

2

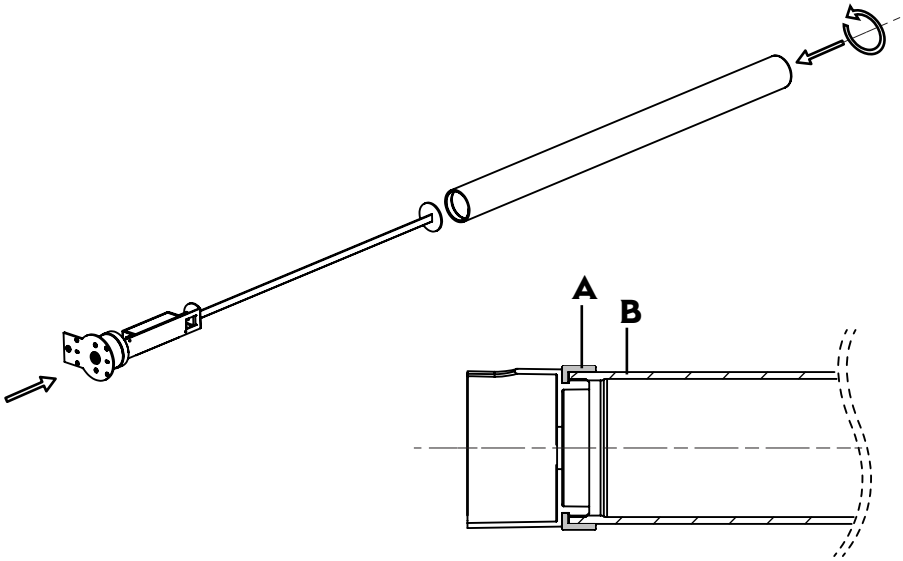

FR : Insérer le module LED dans le tube en verre. Visser le tube avec précaution. Le joint en silicone (A) doit recouvrir le tube en verre (B).

EN : Insert the LED module into the glass tube. Screw the tube with care. The silicone seal (A) must overlap the glass tube (B).

DE: Das LED-Modul in das Glasrohr einsetzen. Das Rohr vorsichtig einschrauben. Die Silikondichtung (A) muss das Glasrohr überlappen (B).

ES : Insertar el módulo LED en el tubo de vidrio. Enroscar el tubo con cuidado. La junta de silicona (A) debe cubrir el tubo de vidrio (B).

IT : Inserire il modulo LED nel tubo di vetro. Avvitare il tubo con cura. La guarnizione in silicone (A) deve coprire il tubo di vetro (B).

PT : Inserir o módulo LED no tubo de vidro. Aparafusar o tubo com cuidado. A vedação de silicone (A) deve sobrepor o tubo de vidro (B).

NL : Plaats de LED-module in de glazen buis. Schroef de buis voorzichtig vast. De siliconen afdichting (A) moet over de glazen buis vallen (B).

ÉTAPE
STEP
SCHRITT
PASO
PASSO
ETAPA
STAP

3

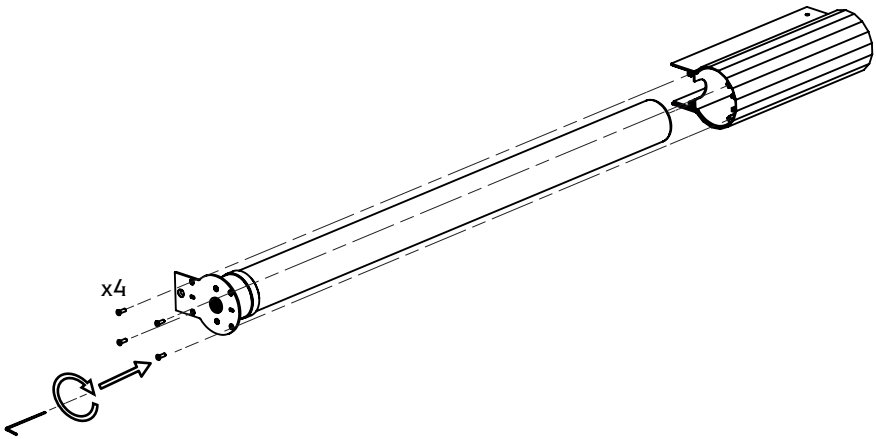

FR : Insérer le tube lumineux dans le fourreau avec précaution. Fixer.

EN : Insert the light tube into the sleeve with care. Fasten.

DE : Das Lichtrohr vorsichtig in die Hülse einsetzen. Befestigen.

ES : Insertar el tubo luminoso en la funda con cuidado. Fijar.

IT : Inserire il tubo luminoso nel manicotto con cura. Fissare.

PT : Inserir o tubo luminoso na manga com cuidado. Fixar.

NL : Plaats de lichtbuis voorzichtig in de huls. Bevestigen.

ÉTAPE
STEP
SCHRITT
PASO
PASSO
ETAPA
STAP

4

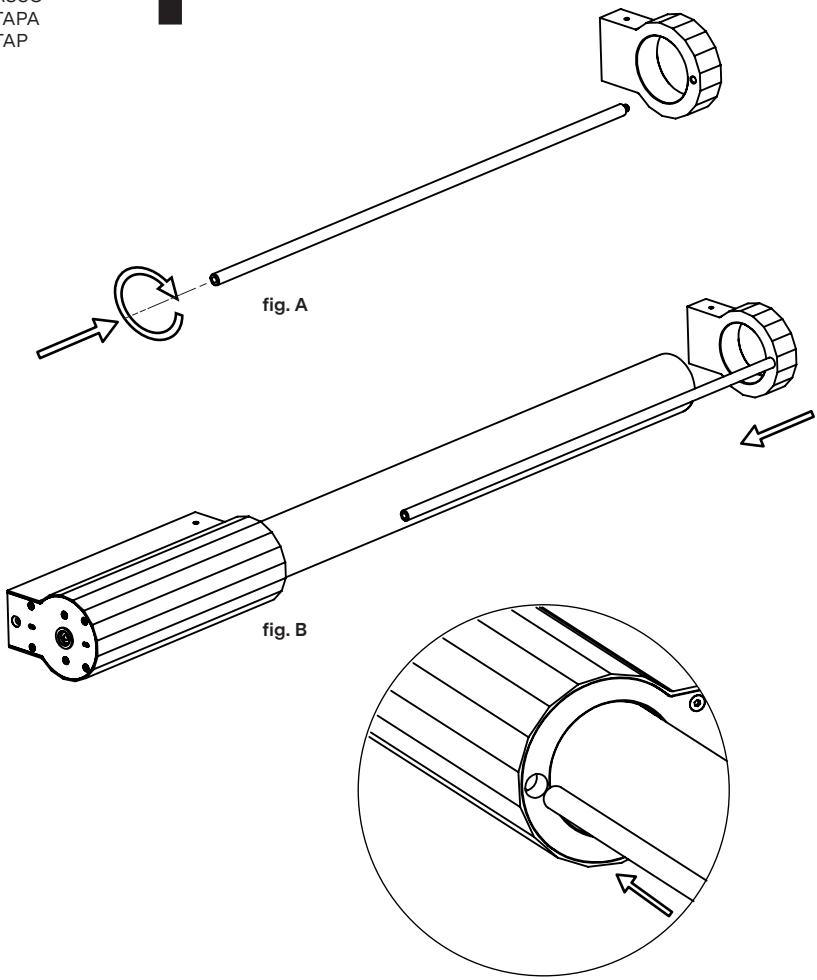

FR : Visser la baguette dans le support de lampe (fig. A). Assembler la lampe (fig. B).

EN : Screw the rod into the lamp holder (fig. A). Assemble the lamp (fig. B).

DE : Die Stange in die Lampenhalterung einschrauben (fig. A). Die Leuchte montieren (fig. B).

ES : Enroscar la varilla en el soporte de la lámpara (fig. A). Montar la lámpara (fig. B).

IT : Avvitare l'asta nel portalampada (fig. A). Assemblare la lampada (fig. B).

PT : Aparafusar a haste no suporte da lâmpada (fig. A). Montar a luminária (fig. B).

NL : Schroef de stang in de lamphouder (fig. A). De lamp monteren (fig. B).

ÉTAPE
STEP
SCHRITT
PASO
PASSO
ETAPA
STAP

5

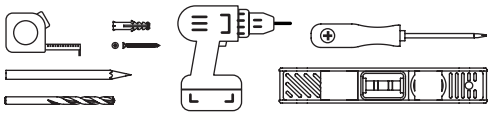

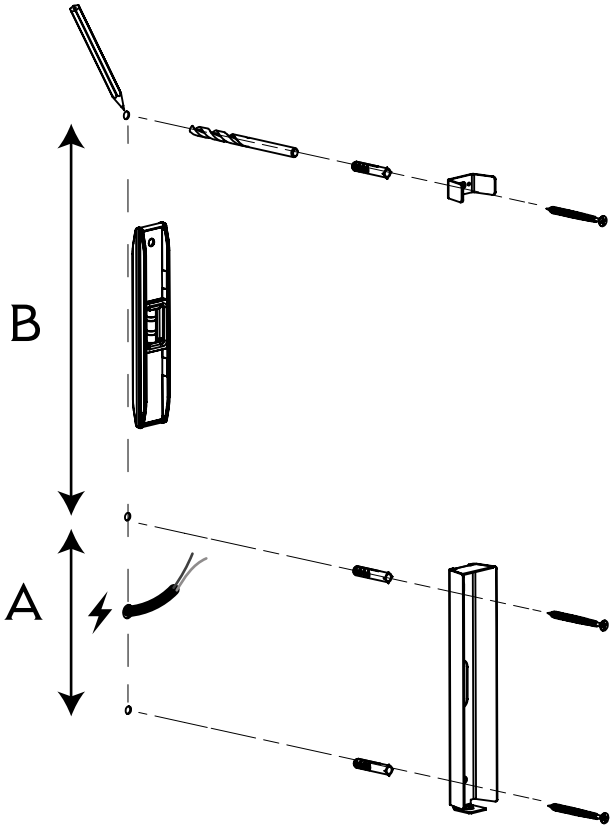

FR : Percer selon les limites d'installation indiquées ci-contre.

EN : Drill according to the installation limits shown opposite.

DE : Gemäß den gegenüber angegebenen Installationsgrenzen bohren.

ES : Taladrar según los límites de instalación indicados al lado.

IT : Forare secondo i limiti di installazione indicati a lato.

PT : Furar de acordo com os limites de instalação indicados ao lado.

NL : Boren volgens de hiernaast aangegeven installatiegrenzen.

ÉTAPE (SUITE)
STEP (CONTINUED)
SCHRITT (FORTSETZUNG)
PASO (CONTINUACIÓN)
FASE (CONTINUAZIONE)
ETAPA (CONTINUAÇÃO)
STAP (VERVOLG)

5

REFERENCE	A	B (MIN - MAX)
IN FINE W 650	15cm	25cm - 40cm
IN FINE W 1050	20cm	55cm - 75cm
IN FINE W 1600	30cm	92,5cm - 117,5cm

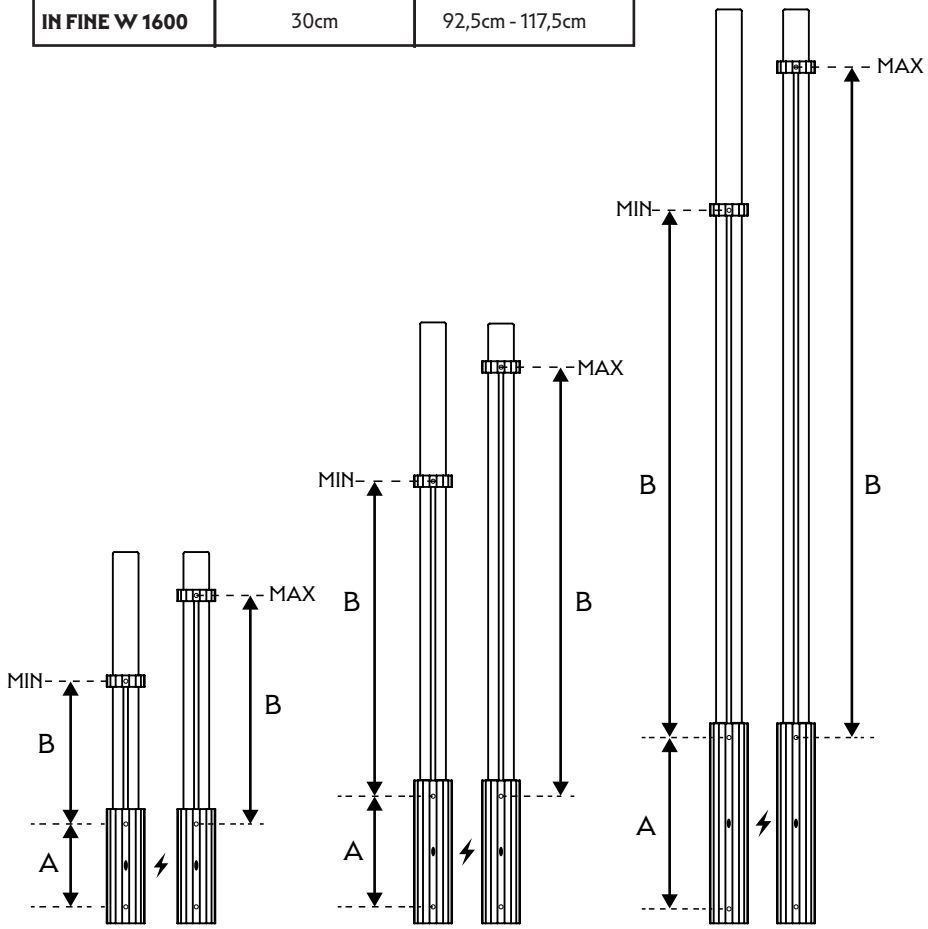

IN FINE W 650 **IN FINE W 1050** **IN FINE W 1600**

ÉTAPE
STEP
SCHRITT
PASO
PASSO
ETAPA
STAP

6

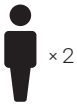
× 2

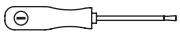

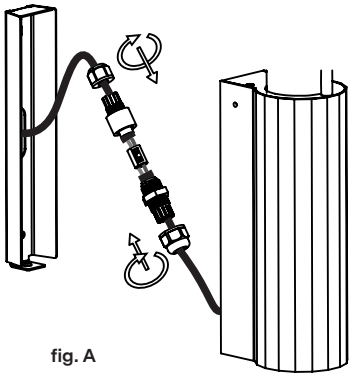

fig. A

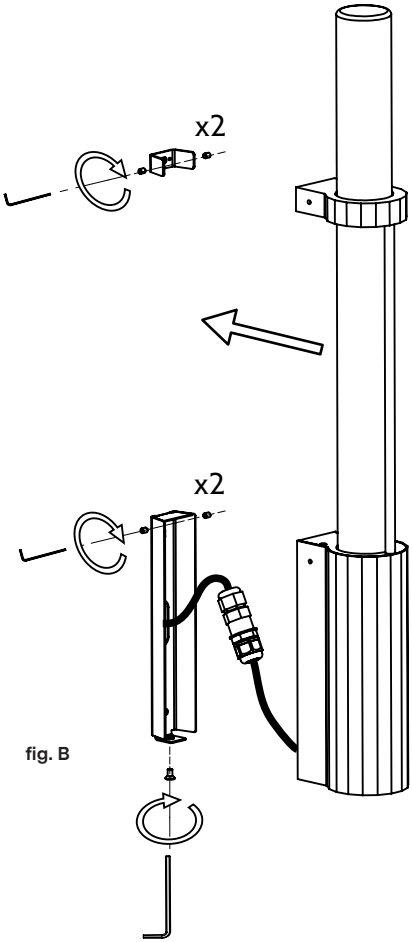

fig. B

× 2

FR : Effectuer le raccordement électrique (fig. A), installer le luminaire (fig. B).

EN : Make the electrical connection (fig. A), install the light fixture (fig. B).

DE : Den elektrischen Anschluss herstellen (fig. A) und die Leuchte installieren (fig. B).

ES : Realizar la conexión eléctrica (fig. A) e instalar la luminaria (fig. B).

IT : Effettuare il collegamento elettrico (fig. A) e installare la lampada (fig. B).

PT : Efetuar a ligação elétrica (fig. A) e instalar a luminária (fig. B).

NL : Maak de elektrische aansluiting (fig. A) en installeer de lamp (fig. B).

RÉPARABILITÉ - CHANGEMENT DE L'ALIMENTATION
REPAIRABILITY - POWER SUPPLY REPLACEMENT
REPARIERBARKEIT - AUSTAUSCH DES NETZTEILS
REPARABILIDAD - CAMBIO DE LA FUENTE DE ALIMENTACIÓN
RIPARABILITÀ - SOSTITUZIONE DELL'ALIMENTATORE
REPARABILIDADE - SUBSTITUIÇÃO DA FONTE DE ALIMENTAÇÃO
REPARABILITEIT - VERVANGING VAN DE VOEDING

Specifications DRIVER
IN FINE W 650: CC - 200mA - 12W - 82×30×20mm
IN FINE W 1050: CC - 350mA - 15W - 82 x 30 x 20mm
IN FINE W 1600: CV - 12V - 30W - 260 x 30 x 18.5mm

FR : Couper le courant. Refaire les étapes 6 à 2 de la notice principale en sens inverse. Déconnecter le driver défectueux. Remplacer par un driver neuf. Remonter le luminaire en suivant la notice principale.

EN : Turn off the power. Follow steps 6 to 2 of the main instructions in reverse order. Disconnect the faulty driver. Replace it with a new driver. Reassemble the light fixture following the main instructions.

DE : Den Strom abschalten. Die Schritte 6 bis 2 der Hauptanleitung in umgekehrter Reihenfolge ausführen. Den defekten Treiber abklemmen. Durch einen neuen Treiber ersetzen. Die Leuchte gemäß der Hauptanleitung wieder montieren.

ES : Cortar la corriente. Seguir los pasos 6 a 2 de las instrucciones principales en orden inverso. Desconectar el driver defectuoso. Sustituirlo por un driver nuevo. Volver a montar la luminaria siguiendo las instrucciones principales.

IT : Spegnere l'alimentazione. Seguire i passaggi da 6 a 2 del manuale principale in ordine inverso. Scollegare il driver difettoso. Sostituirlo con uno nuovo. Rimontare la lampada seguendo le istruzioni principali.

PT : Desligar a corrente. Seguir os passos 6 a 2 do manual principal na ordem inversa. Desligar o driver defeituoso. Substituí-lo por um novo. Montar novamente a luminária seguindo o manual principal.

NL : Schakel de stroom uit. Volg stappen 6 tot 2 van de hoofdhandleiding in omgekeerde volgorde. Koppel de defecte driver los. Vervang deze door een nieuwe driver. Monteer de lamp opnieuw volgens de hoofdhandleiding.

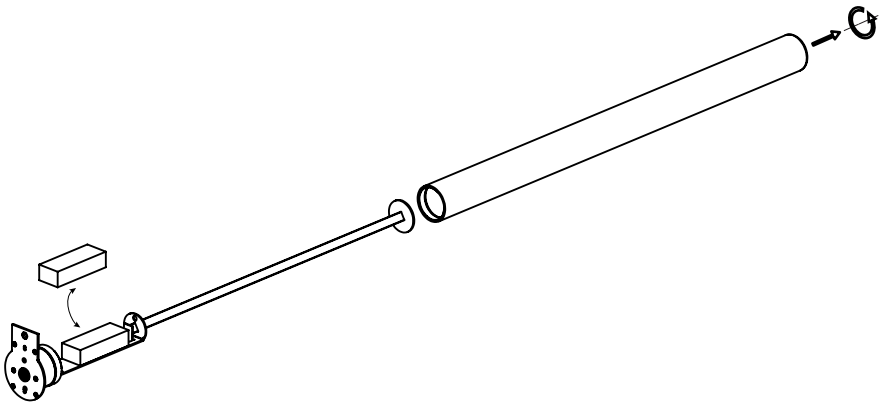

RÉPARABILITÉ - CHANGEMENT DE LA SOURCE LED
REPAIRABILITY - LED SOURCE REPLACEMENT
REPARIERBARKEIT - AUSTAUSCH DER LED-QUELLE
REPARABILIDAD - CAMBIO DE LA FUENTE LED
RIPARABILITÀ - SOSTITUZIONE DELLA SORGENTE LED
REPARABILIDADE - SUBSTITUIÇÃO DA FONTE LED
REPARABILITEIT - LED-BRONVERVANGING

FR: En cas de dysfonctionnement de la source LED d'origine, une source de remplacement peut être installée par le service après-vente DCW uniquement, ou par un professionnel ayant été préalablement formé.

EN: In case of malfunction of the original LED source, a replacement source may only be installed by DCW after-sales service or by a professionally trained technician.

DE: Bei einem Defekt der ursprünglichen LED-Quelle kann eine Ersatzquelle nur vom DCW-Kundendienst oder von einem zuvor geschulten Fachmann installiert werden.

ES: En caso de mal funcionamiento de la fuente LED original, una fuente de reemplazo solo puede ser instalada por el servicio postventa de DCW o por un profesional previamente capacitado.

IT: In caso di malfunzionamento della fonte LED originale, una fonte di ricambio può essere installata solo dal servizio post-vendita DCW o da un professionista previamente formato.

PT: Em caso de falha na fonte LED original, uma fonte de reposição pode ser instalada apenas pelo serviço de pós-venda DCW ou por um profissional previamente treinado.

NL: In geval van een storing van de originele LED-bron kan een vervangingsbron alleen worden geïnstalleerd door de DCW-klantenservice of door een professioneel opgeleide technicus.

INSTRUCTIONS POUR LE NETTOYAGE
CLEANING INSTRUCTIONS
REINIGUNGSANWEISUNGEN
INSTRUCCIONES DE LIMPIEZA
ISTRUZIONI PER LA PULIZIA
INSTRUÇÕES DE LIMPEZA
REINIGINGSINSTRUCTIES

FR: Pour le nettoyage de l'appareil, utilisez exclusivement un chiffon doux, humidifié si nécessaire, avec de l'eau et du savon ou avec un détergent neutre pour les salissures les plus tenaces. Attention : ne pas utiliser d'alcool ou de solvants.

EN: For cleaning the device, exclusively use a soft cloth, moistened if necessary, with water and soap or with a neutral detergent for the most stubborn dirt. Caution: do not use alcohol or solvents.

DE: Für die Reinigung des Geräts verwenden Sie ausschließlich ein weiches Tuch, bei Bedarf angefeuchtet, mit Wasser und Seife oder mit einem neutralen Reinigungsmittel für hartnäckigen Schmutz. Achtung: Verwenden Sie keinen Alkohol oder Lösungsmittel.

ES: Para limpiar el dispositivo, use exclusivamente un paño suave, humedecido si es necesario, con agua y jabón o con un detergente neutro para la suciedad más obstinada. Atención: no use alcohol ni solventes.

IT: Per la pulizia del dispositivo, utilizzare esclusivamente un panno morbido, eventualmente umidificato, con acqua e sapone o con un detergente neutro per lo sporco più ostinato. Attenzione: non utilizzare alcool o solventi.

PT: Para limpar o dispositivo, use exclusivamente um pano macio, umedecido se necessário, com água e sabão ou com um detergente neutro para a sujeira mais teimosa. Atenção: não use álcool ou solventes.

NL: Voor het reinigen van het apparaat gebruikt u uitsluitend een zachte doek, indien nodig bevochtigd, met water en zeep of met een neutraal reinigingsmiddel voor het meest hardnekkige vuil. Let op: gebruik geen alcohol of oplosmiddelen.

MARQUAGES
MARKINGS
MARKIERUNGEN
MARCATURE
MARCAJES
MARKERINGEN
MARCAÇÕES

Ce produit contient une source lumineuse LED de classe d'efficacité énergétique: F.
This product contains a LED light source of energy efficiency class: F.
Dieses Produkt enthält eine LED-Lichtquelle der Energieeffizienzklasse: F.
Este producto contiene una fuente de luz LED de clase de eficiencia energética: F.
Questo prodotto contiene una sorgente luminosa a LED di classe di efficienza energetica: F.
Este produto contém uma fonte de luz LED de classe de eficiência energética:F.
Dit product bevat een LED-lichtbron van energie-efficiëntieklasse: F.

CODE EPREL
IN FINE W 650: 2589112
IN FINE W 1050: 2589113
IN FINE W 1600: 2589114

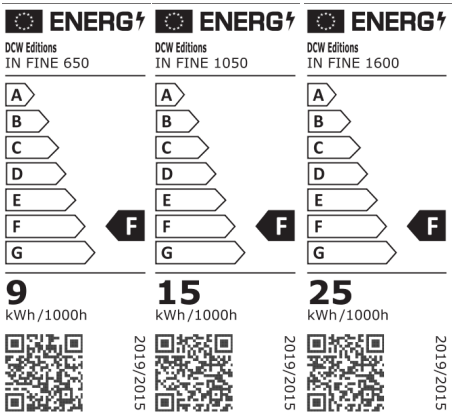

DCW éditions **IP65**
IN FINE W 650
220-240V~50/60Hz - LED 9W

DCW éditions **IP65**
IN FINE W 1050
220-240V~50/60Hz - LED 15W

DCW éditions **IP65**
IN FINE W 1600
220-240V~50/60Hz - LED 25W

CONSIGNES DE TRI
SORTING INSTRUCTIONS
SORTIERANLEITUNG
INSTRUCCIONES DE CLASIFICACIÓN
ISTRUZIONI PER L'ORDINAMENTO
INSTRUÇÕES DE CLASSIFICAÇÃO
SORTEER INSTRUCTIES

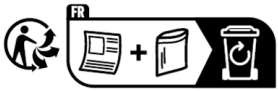

FR : Le symbole signifie qu'il ne faut pas jeter pas ce luminaire dans une poubelle " ménagère ".
Il comprend des composants qui peuvent être nocifs pour l'environnement et la santé.
Ce luminaire contient également des composants qui peuvent être réutilisés ou qui sont recyclables.
Veuillez consulter les informations de votre commune concernant le ramassage des déchets électriques.
Si ce luminaire comprend une ampoule ne la mettez pas non plus à la poubelle, veuillez la retourner à votre point de vente ou un centre de ramassage approprié.

EN : The symbol means that this light fixture should not be thrown into a " household " trash bin.
It contains components that can be harmful to the environment and health.
This fixture also contains components that can be reused or recycled. Please check with your local authorities for information on the collection of electronic waste.
If this fixture includes a light bulb, do not throw it in the trash either; please return it to your point of purchase or an appropriate collection center.

DE : Das Symbol bedeutet, dass diese Leuchte nicht in einen " Hausmüll " geworfen werden sollte.
Sie enthält Komponenten, die für die Umwelt und die Gesundheit schädlich sein können.
Diese Leuchte enthält auch Komponenten, die wiederverwendet oder recycelt werden können.
Bitte erkundigen Sie sich bei den örtlichen Behörden nach Informationen zur Entsorgung von Elektroschrott.
Wenn diese leuchte eine Glühbirne enthält, werfen Sie diese bitte auch nicht in den Müll.
Bringen Sie sie bitte zurück zum Kaufort oder zu einem geeigneten Sammelzentrum.

ES : El símbolo significa que esta luminaria no debe arrojarse en un contenedor de basura " doméstica ".
Contiene componentes que pueden ser perjudiciales para el medio ambiente y la salud.
Esta luminaria también contiene componentes que pueden ser reutilizados o reciclados. Consulte con las autoridades locales para obtener información sobre la recolección de residuos electrónicos.
Si esta luminaria incluye una bombilla, no la arroje a la basura; devuélvala a su punto de compra o a un centro de recogida adecuado.

IT : Il simbolo significa che questa apparecchiatura luminosa non deve essere gettata nella " spazzatura domestica".
Essa contiene componenti che possono essere dannosi per l'ambiente e la salute.
Questa apparecchiatura luminosa contiene anche componenti che possono essere riutilizzati o riciclati.
Si prega di consultare le autorità locali per informazioni sulla raccolta dei rifiuti elettronici.
Se questa apparecchiatura luminosa include una lampadina, non gettarla nella spazzatura; si prega di restituirla al punto d'acquisto o a un centro di raccolta appropriato.

PT : O símbolo significa que esta luminária não deve ser colocada em uma lixeira " doméstica ".
Ela contém componentes que podem ser prejudiciais ao meio ambiente e à saúde.
Esta luminária também contém componentes que podem ser reutilizados ou reciclados.
Consulte as autoridades locais para obter informações sobre a coleta de resíduos eletrônicos.
Se esta luminária incluir uma lâmpada, não a jogue no lixo; devolva-a ao ponto de compra ou a um centro de coleta apropriado.

NL : Het symbool betekent dat deze verlichtingsarmatuur niet in een " huishoudelijk " vuilnisbak mag worden gegooid.
Het bevat componenten die schadelijk kunnen zijn voor het milieu en de gezondheid.
Deze armatuur bevat ook componenten die hergebruikt kunnen worden of recyclebaar zijn.
Raadpleeg uw lokale autoriteiten voor informatie over de inzameling van elektronisch afval.
Als deze armatuur een lamp bevat, gooi deze dan ook niet in de prullenbak; breng deze terug naar de winkel waar u deze heeft gekocht of naar een geschikt inzamelingspunt.

DO NOT LIVE IN THE DARK

dcw-editions.com

DCW éditions