Catellani & Smith

Gold Moon

wall / ceiling

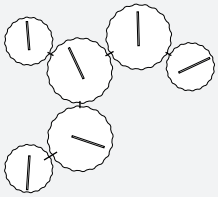

ISTRUZIONI DI MONTAGGIO / ASSEMBLY INSTRUCTIONS / INSTRUCTIONS DE MONTAGE / MONTAGEANLEITUNGEN / INSTRUCCIONES DE MONTAJE

I AVVERTENZE

- Si raccomanda che l'installazione venga eseguita da un elettricista abilitato.
- Togliere la tensione di alimentazione prima di effettuare l'installazione e per interventi di manutenzione o in caso di cattivo funzionamento.
- Si consiglia l'utilizzo dei guanti in dotazione. Per la pulizia della superficie utilizzare un piumino rimuovi-polvere.
- La lampada è fornita di tasselli con bordo di arresto in nylon Ø 6x40 mm per muratura. Si consiglia di verificare la tipologia di tasselli corretta per la vostra parete/soffitto e, se necessario, acquistarli separatamente.
- La lampada acquistata è garantita se installata e utilizzata nel rispetto delle specifiche del modello. Catellani & Smith declina ogni responsabilità per installazione non appropriata e/o uso diverso da quello indicato.
- La sorgente luminosa di questo apparecchio deve essere sostituita esclusivamente dal produttore, dal suo servizio di assistenza o da personale qualificato equivalente.

GB WARNINGS

- Only a qualified electrician should execute the installation.
- Switch off the power supply before installing, servicing or in case of malfunctioning.
- We suggest you to use the gloves provided. We recommend using a feather duster to clean the surfaces
- The lamp is supplied with nylon plugs Ø 6x40 mm for wall mounting. We suggest to check the correct plugs for your type of wall/ceiling and acquire them separately if those included are not suitable.
- The purchased lamp is guaranteed if installed and used in accordance with the specifications of the model. Catellani & Smith is not responsible for inappropriate installation of the product and/or a different use than the one indicated.
- The lighting source of this appliance must be replaced by the manufacturer, by its technical service or by a qualified electrician.

UTENSILI INCLUSI / TOOLS SUPPLIED

UTENSILI NECESSARI PER MONTAGGIO (NON INCLUSI) / TOOLS REQUIRED FOR MOUNTING (NOT SUPPLIED)

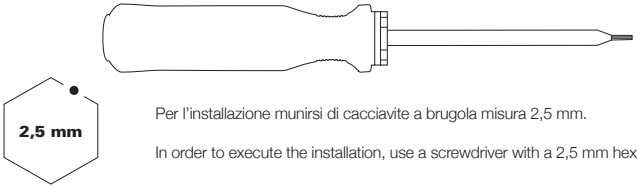

Per l'installazione munirsi di cacciavite a brugola misura 2,5 mm.

In order to execute the installation, use a screwdriver with a 2,5 mm hexagonal clutch.

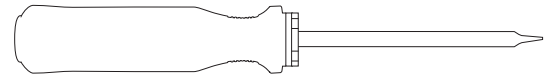

Per l'installazione munirsi di cacciavite piatto – punta standard

In order to execute the installation, use a flat-head screwdriver – standard

tensione di rete / voltage		sorgente luminosa / light source	alimentatore / driver	dimmerazione / dimming
230V		6x 1,1W scheda LED 24Vdc	alimentatore in tensione costante	Triac
		6x 1,1W LED board 24Vdc	constant voltage driver	Triac
110-240V		6x 1,1W scheda LED 24Vdc	alimentatore in tensione costante	DALI / DALI2
		6x 1,1W LED board 24Vdc	constant voltage driver	DALI / DALI2
I classe class	IP20 classe di protezione protection class	persone suggerite per il montaggio people required for mounting	LED ⇄ LED	CE UKCA MADE IN ITALY

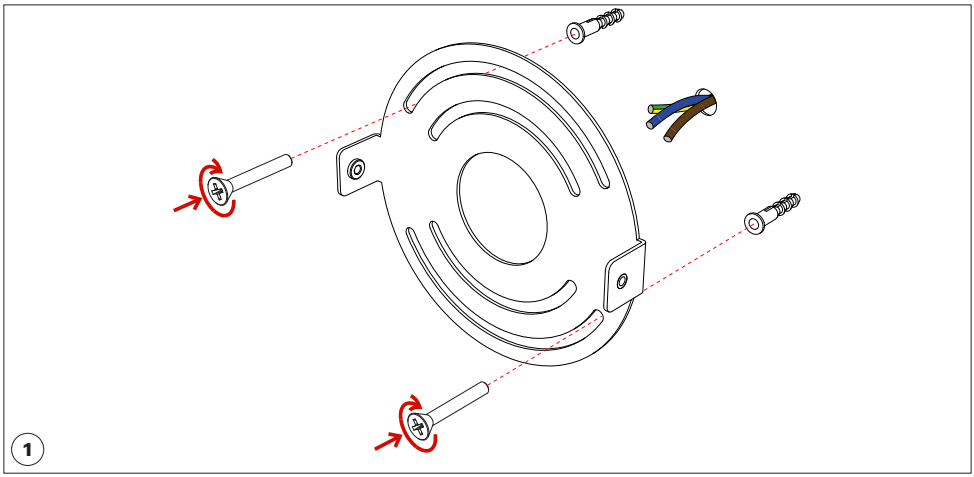

PER RAGIONI DI SICUREZZA, SI CONSIGLIA DI SPELARE IL CAVO PER MAX 7 MM.

FOR SAFETY REASONS WE SUGGEST NOT TO STRIP THE WIRE MORE THAN 7 MM.

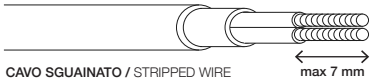

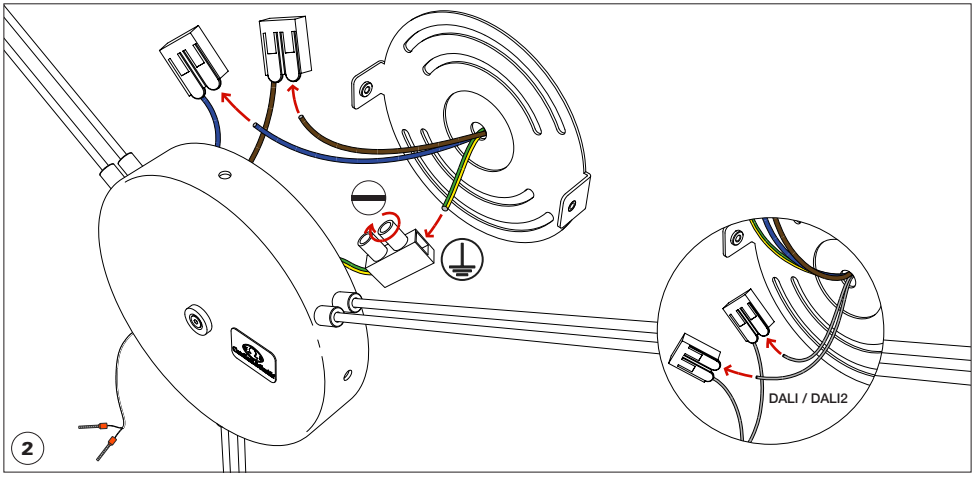

IN CASO DI INSTALLAZIONE A SOFFITTO / FOR CEILING MOUNTING ONLY

Per l'installazione a soffitto è possibile utilizzare il nastro biadesivo fornito sulle basette (fig. 3A) oppure in aggiunta anche dei tasselli extra (non forniti - fig. 3B).
For ceiling mounting it is possible to use the double-sided tape provided on the bases (pic. 3A) and/or extra plugs (not provided - pic. 3B).

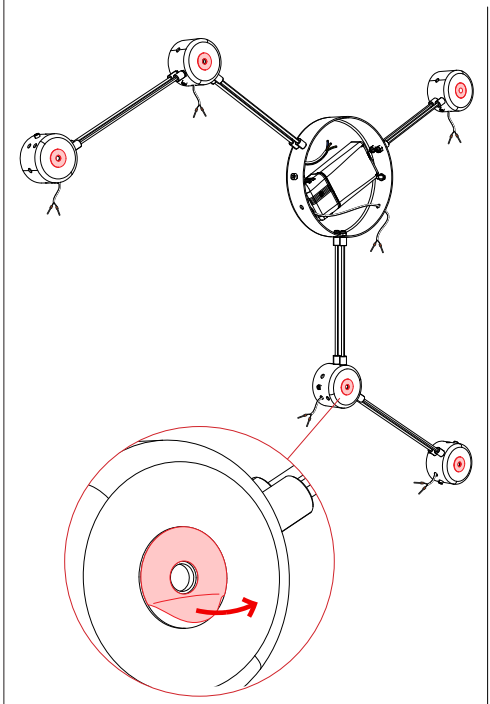

3A

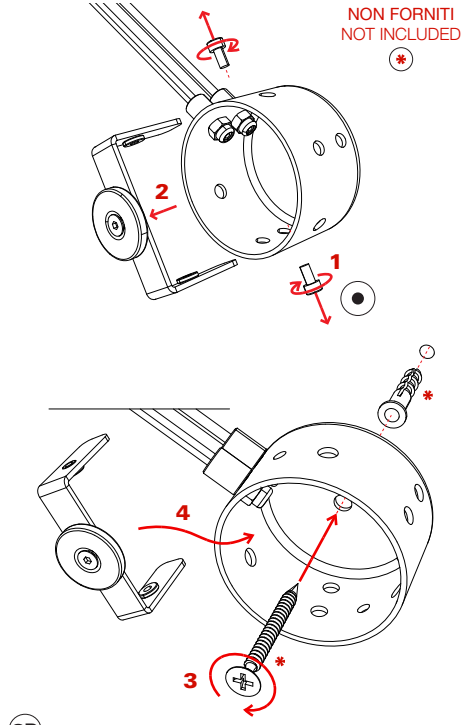

3B

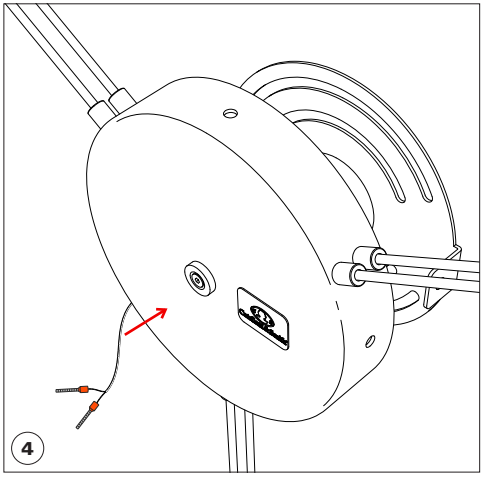

4

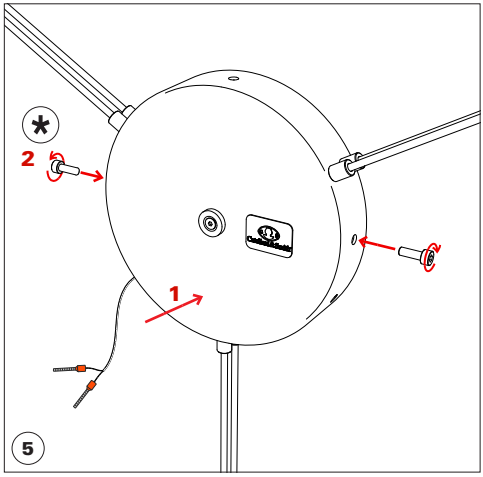

5

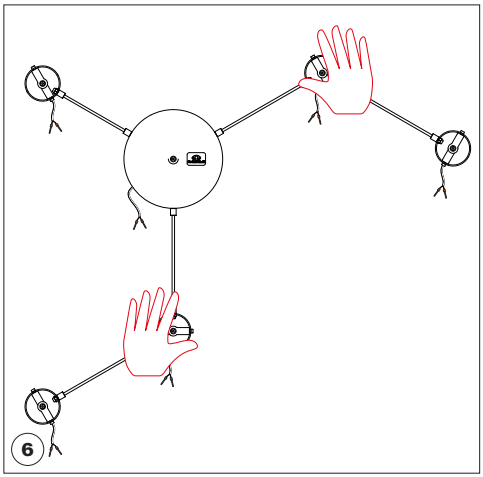

ATTENZIONE:

dopo aver effettuato i collegamenti e chiuso la base, suggeriamo di connettere la tensione di alimentazione prima di procedere all'installazione di ogni schermo Gold Moon, così da verificarne immediatamente il funzionamento.

WARNING:

after connecting to the power supply and closing the base, we recommend connecting the power supply
before installing each Gold Moon shade, in order to immediately check its proper functioning.

Disposizione schermi Gold Moon / Gold Moon shades layout

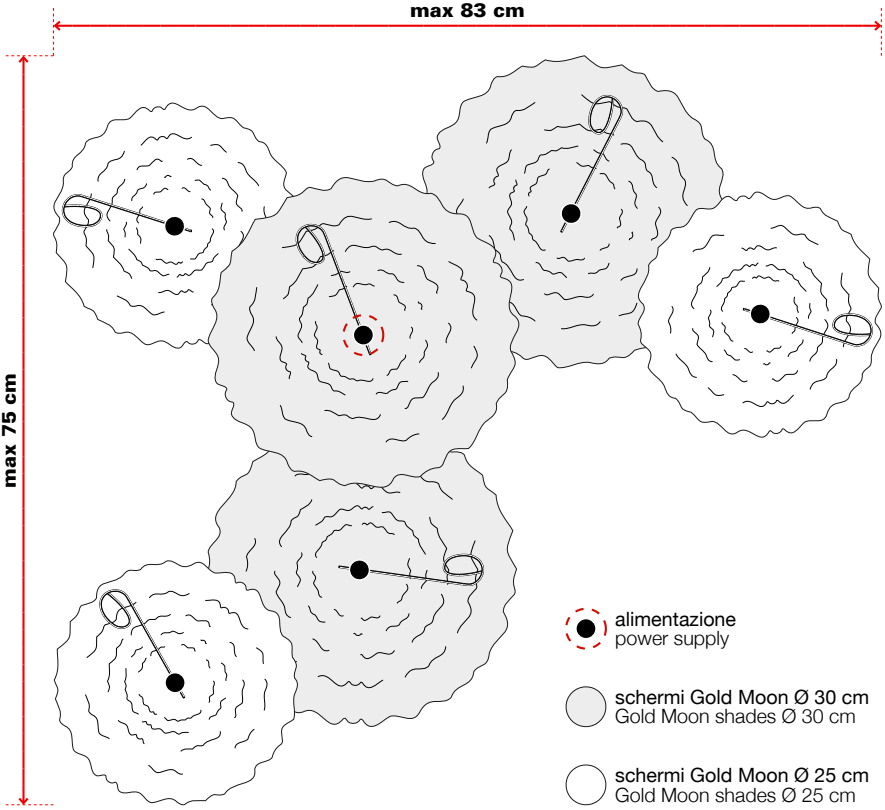

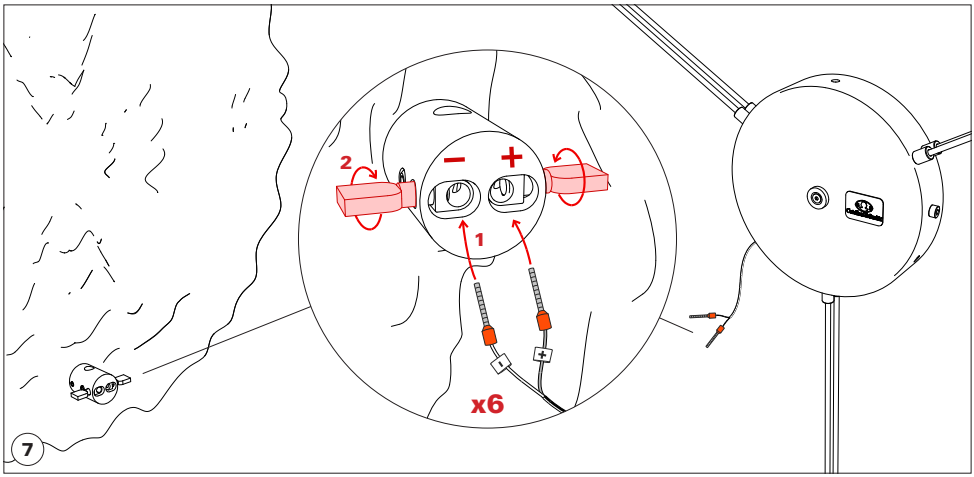

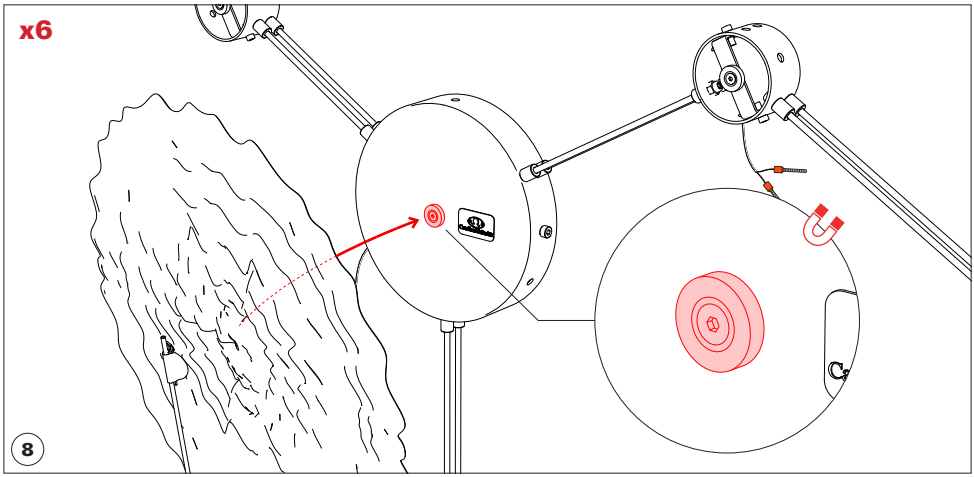

Lo schermo di Gold Moon è in black-wrap, un materiale malleabile: in caso di necessità può quindi essere rimodellato/rimesso in forma con facilità. Si consiglia di effettuare l'operazione prima dell'installazione.

The Gold Moon shade is made of black-wrap, a malleable material, therefore in case of need it can be easily re-shaped. We recommend carrying out this operation before mounting.

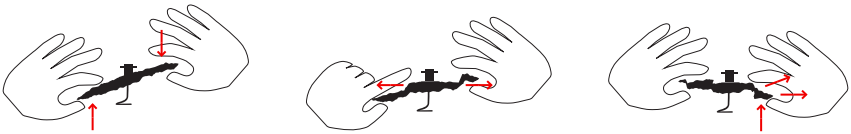

Gold Moon

sostituzione LED / LED replacement

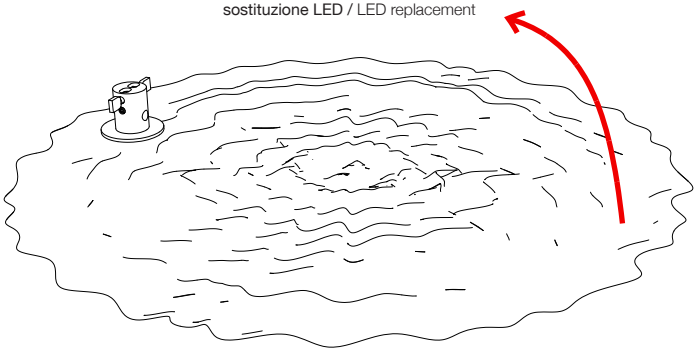

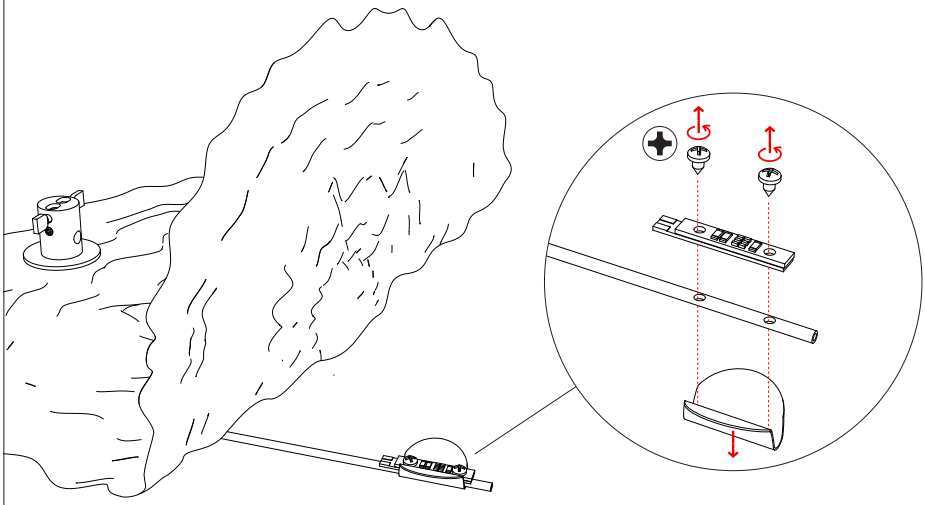

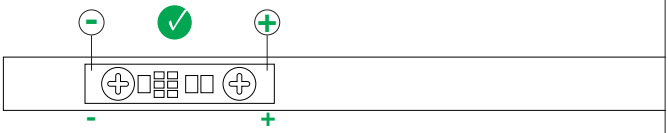

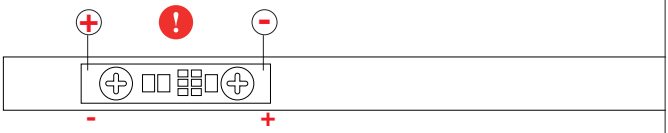

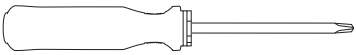

Munirsi di cacciavite a croce – punta standard

Use a cross-head screwdriver – standard

Catellani & Smith

updated 01/2026

Questa apparecchiatura non deve essere smaltita come un normale rifiuto urbano, ma deve essere portata nel punto di raccolta appropriato per il riciclaggio di apparecchiature elettriche ed elettroniche. Provvedendo a smaltire questo prodotto in modo appropriato, si contribuisce ad evitare potenziali conseguenze negative per l'ambiente e per la salute umana, che potrebbero derivare da uno smaltimento inadeguato del prodotto. Per informazioni più dettagliate sul riciclaggio di questo prodotto, contattare l'ufficio comunale, il servizio locale di smaltimento rifiuti o il rivenditore presso il quale è stato acquistato il prodotto.

This equipment may not be treated as household waste. Instead it shall be handed over to the applicable collection point for the recycling of electrical and electronic equipment. By ensuring this product is disposed of correctly, you will help prevent potential negative consequences for the environment and human health, which could otherwise be caused by inappropriate waste handling of this product. For more detailed information about the recycling of this product, please contact your local city office, your household waste disposal or the dealer where you purchased this product.