Catellani & Smith

Pòta!

pendant

Ø 50/85 cm - with plug driver

ISTRUZIONI DI MONTAGGIO / ASSEMBLY INSTRUCTIONS / INSTRUCTIONS DE MONTAGE / MONTAGEANLEITUNGEN / INSTRUCCIONES DE MONTAJE

I AVVERTENZE

- Si raccomanda che l'installazione venga eseguita da un elettricista abilitato.
- Togliere la tensione di alimentazione prima di effettuare l'installazione e per interventi di manutenzione o in caso di cattivo funzionamento.
- Si consiglia l'utilizzo dei guanti in dotazione. Per la pulizia della superficie utilizzare un piumino rimuovi-polvere.
- La lampada è fornita di tasselli con bordo di arresto in nylon Ø 6x40 mm per muratura. Si consiglia di verificare la tipologia di tasselli corretta per la vostra parete/soffitto e, se necessario, acquistarli separatamente.
- Se il cavo di alimentazione esterno viene danneggiato, deve essere sostituito esclusivamente dal costruttore o dal suo servizio di assistenza.
- La lampada acquistata è garantita se installata e utilizzata nel rispetto delle specifiche del modello. Catellani & Smith declina ogni responsabilità per installazione non appropriata e/o uso diverso da quello indicato.
- Montaggio con base standard consigliato per soffitti piani o con inclinazione max 20°. Se la pendenza eccede i 20° possiamo suggerire basi con inclinazione custom.
- La sorgente luminosa di questo apparecchio deve essere sostituita esclusivamente dal produttore, dal suo servizio di assistenza o da personale qualificato equivalente.

GB WARNINGS

- Only a qualified electrician should execute the installation.
- Switch off the power supply before installing, servicing or in case of malfunctioning.
- We suggest you to use the gloves provided. We recommend using a feather duster to clean the surfaces
- The lamp is supplied with nylon plugs Ø 6x40 mm for wall mounting. We suggest to check the correct plugs for your type of wall/ceiling and acquire them separately if those included are not suitable.
- In case the supply cable of the lamp would be damaged, it has to be replaced exclusively by the manufacturer or by his technical service.
- The purchased lamp is guaranteed if installed and used in accordance with the specifications of the model. Catellani & Smith is not responsible for inappropriate installation of the product and/or a different use than the one indicated.
- Standard base mounting is recommended for flat ceilings or with a maximum inclination of 20°. If the slope exceeds 20°, we can suggest custom-angled bases.
- The lighting source of this appliance must be replaced by the manufacturer, by its technical service or by a qualified electrician.

Ø	**tensione di rete** / voltage	**sorgente luminosa** / light source	**alimentatore** / driver	**dimmerazione** / dimming
50	110-240V	18x 0,7W 24Vdc	alimentatore in tensione costante	push - incluso
		18x 0,7W 24Vdc	constant voltage driver	push - included
85	110-240V	36x 0,7W 24Vdc	alimentatore in tensione costante	push - incluso
		36x 0,7W 24Vdc	constant voltage driver	push - included
I classe class	IP20 classe di protezione protection class	persone suggerite per il montaggio people required for mounting	LED ⇄ LED	CE UKCA MADE IN ITALY

UTENSILI NECESSARI PER MONTAGGIO (NON INCLUSI) / TOOLS REQUIRED FOR MOUNTING (NOT SUPPLIED)

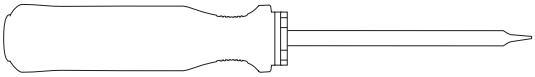

- Per l'installazione munirsi di cacciavite piatto – punta standard

  In order to execute the installation, use a flat-head screwdriver – standard

CONTENUTO IMBALLI / BOXES CONTENT

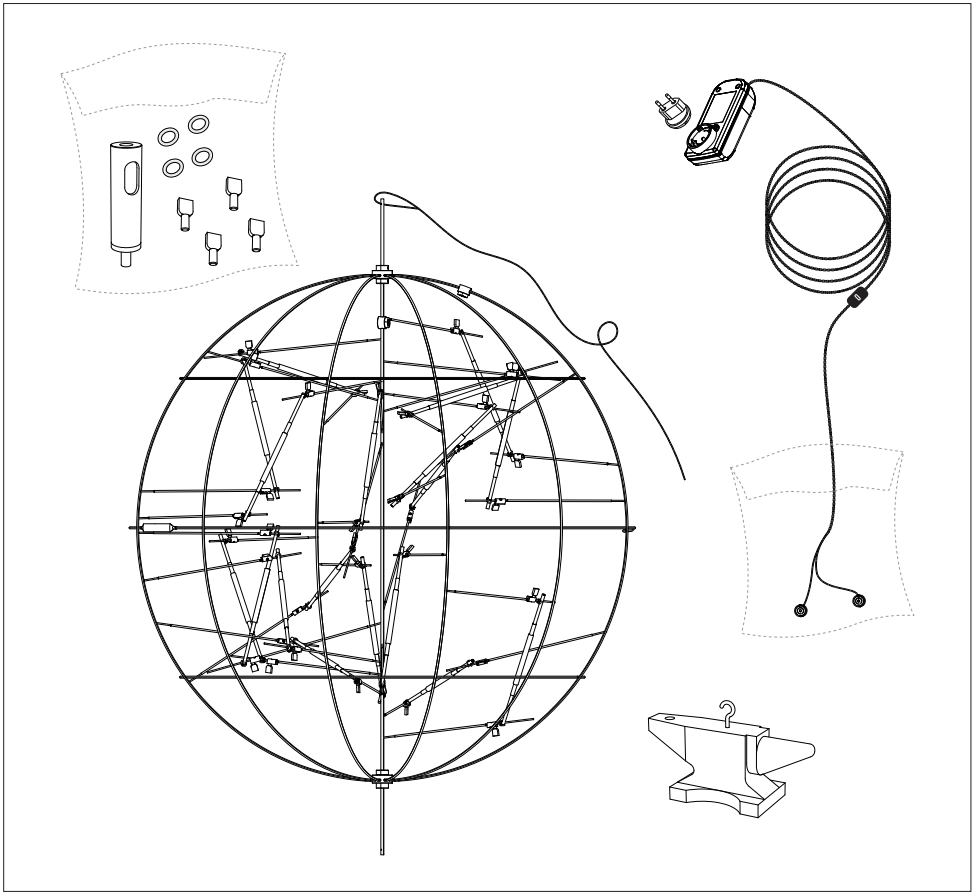

RIMOZIONE LAMPADA DALL'IMBALLO
LAMP UNBOXING

1

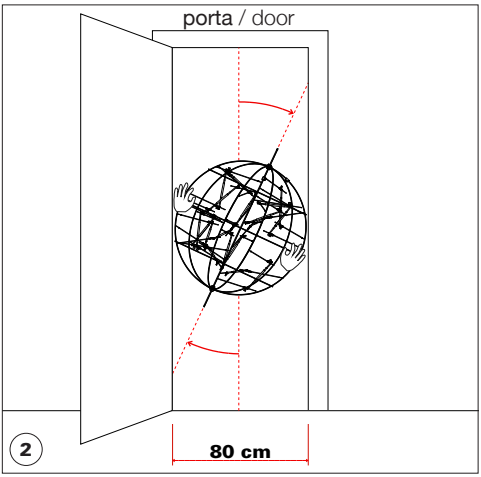

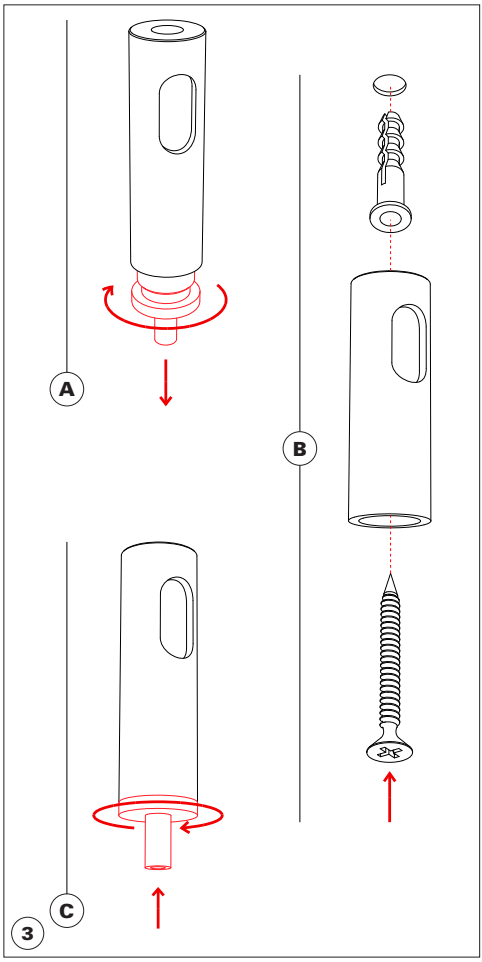

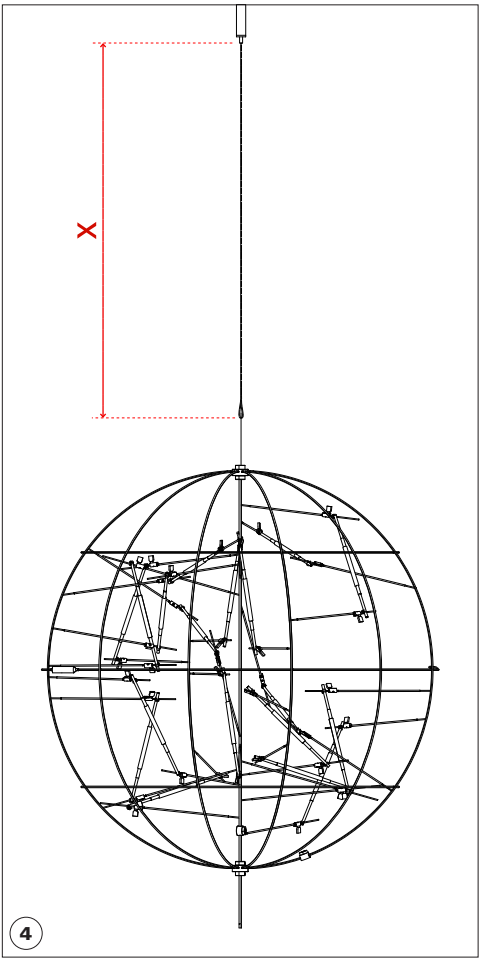

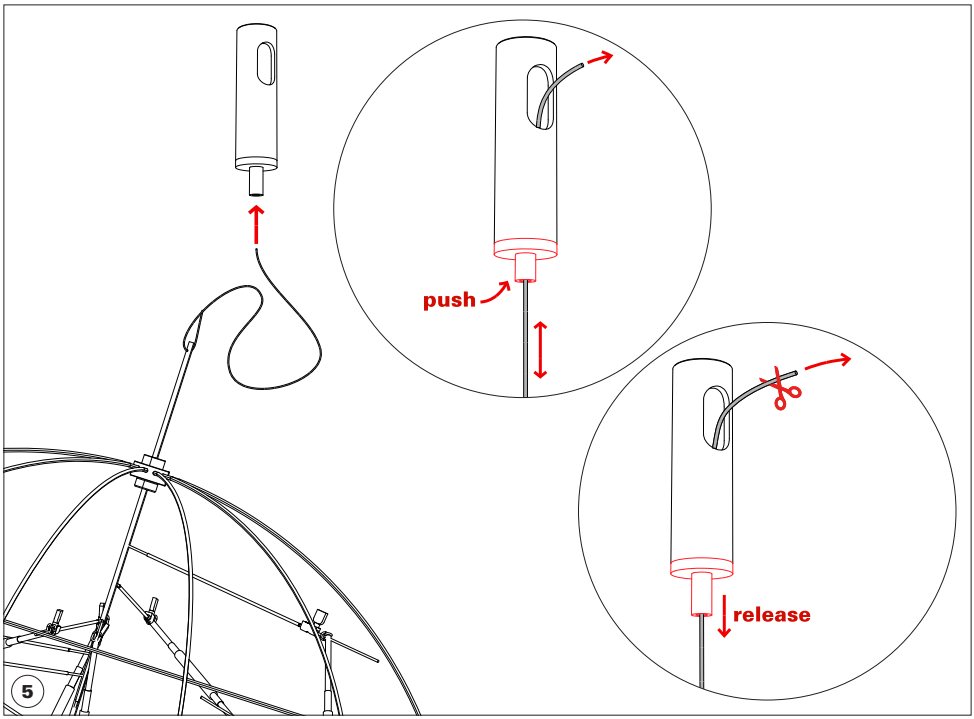
push
release
5

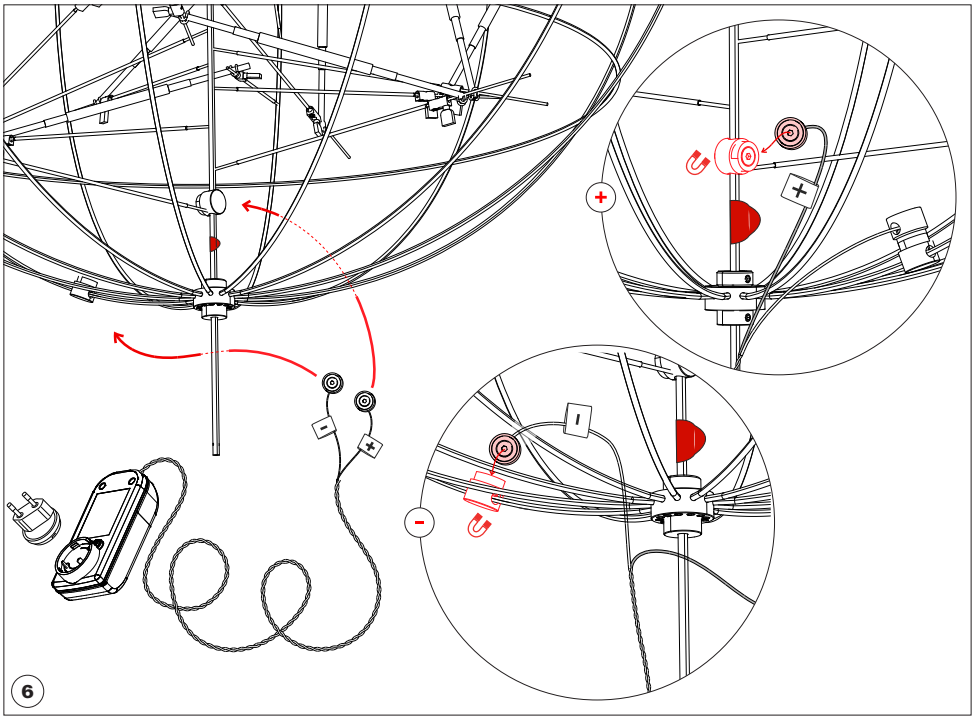
+
-
6

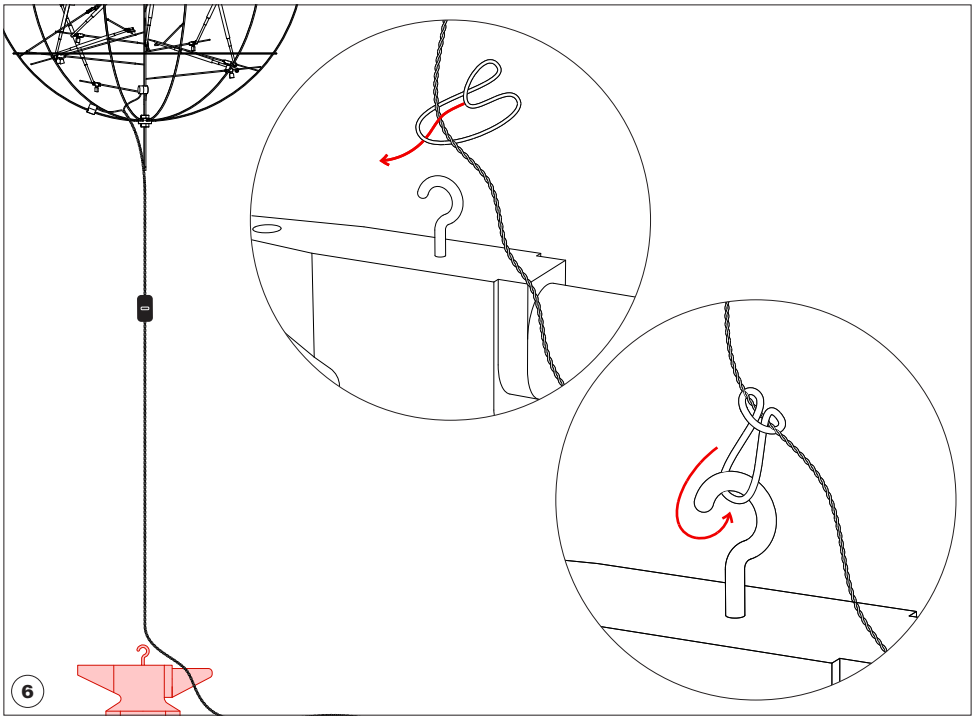
6

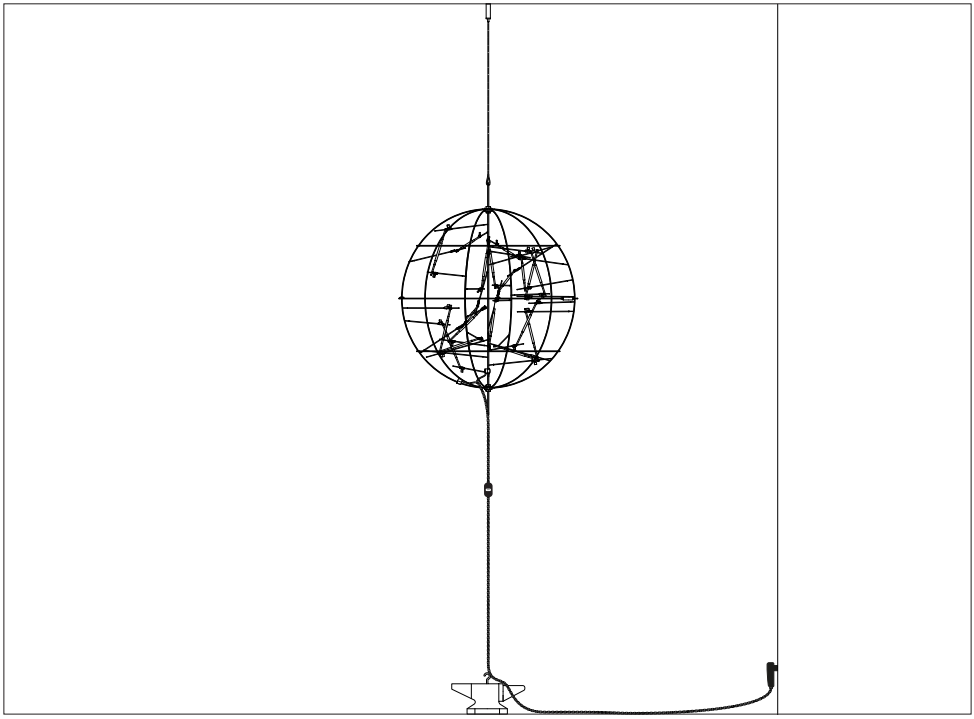

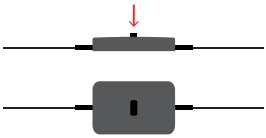

ON/OFF

Premere per accendere e spegnere la luce.
Press to turn on/off the light.

DIMMER

Tener premuto per aumentare o diminuire l'intensità luminosa.
Hold to increase and decrease the light intensity.

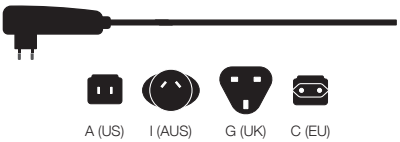

Montaggio spina
Plug mounting

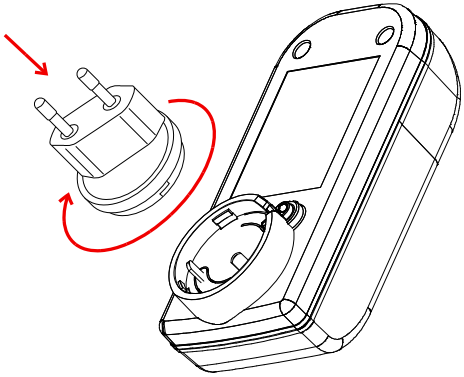

il tipo di spina può variare a seconda del mercato di riferimento (es. EU, UK)

the type of plug might vary according to the destination market (ie EU, UK)

sostituzione corpo illuminante
lighting element replacement

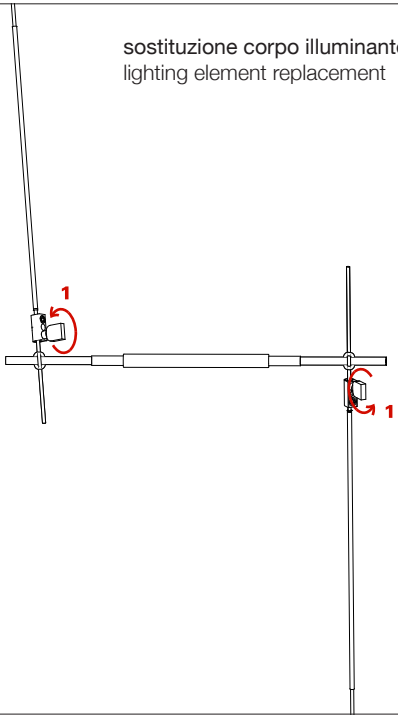

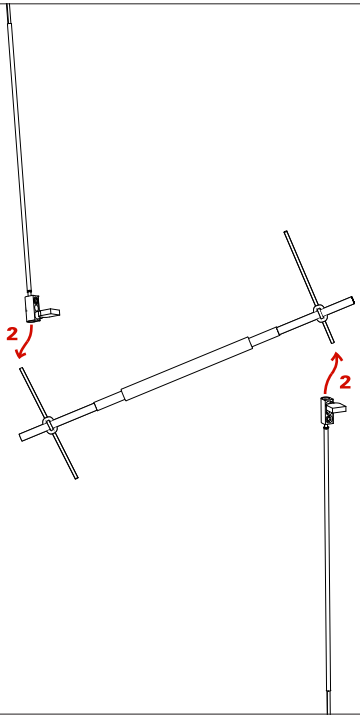

sostituzione O-ring
O-ring replacement

uso e manutenzione
use and maintenance

Catellani&Smith®

updated 09/2025

Questa apparecchiatura non deve essere smaltita come un normale rifiuto urbano, ma deve essere portata nel punto di raccolta appropriato per il riciclaggio di apparecchiature elettriche ed elettroniche. Provvedendo a smaltire questo prodotto in modo appropriato, si contribuisce ad evitare potenziali conseguenze negative per l'ambiente e per la salute umana, che potrebbero derivare da uno smaltimento inadeguato del prodotto. Per informazioni più dettagliate sul riciclaggio di questo prodotto, contattare l'ufficio comunale, il servizio locale di smaltimento rifiuti o il rivenditore presso il quale è stato acquistato il prodotto.

This equipment may not be treated as household waste. Instead it shall be handed over to the applicable collection point for the recycling of electrical and electronic equipment. By ensuring this product is disposed of correctly, you will help prevent potential negative consequences for the environment and human health, which could otherwise be caused by inappropriate waste handling of this product. For more detailed information about the recycling of this product, please contact your local city office, your household waste disposal or the dealer where you purchased this product.