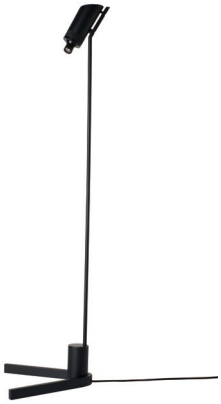

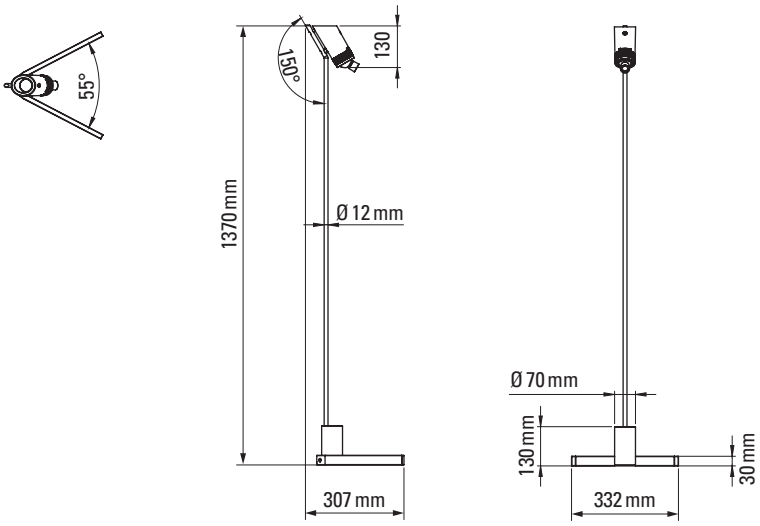

VISION 20/20 FLOOR de DCW éditions

FICHE TECHNIQUE TECHNICAL SHEET

LAMPADAIRE FLOOR LAMP

Matériaux Materials	**Aluminium, acier** Aluminium, steel
Poids net Net weight	**3,7 kg**
Emballage (base) Packaging (base)	**435 × 365 × 130 mm**
Emballage (corps) Packaging (body)	**1500 × 200 × 160 mm**
IP IP	**20**

Tension Voltage	**110/240V**
Classe Class	**2**
Watt Watt	**8,5W**
Source Source	**LED intégrée 2700 K, gradable** Integrated LED 2700 K, dimmable
Lumens Lumens output	**390 lm (2 sources)**
Driver 1 (top source) Driver 1 (top source)	**Driver interne fourni (50 x 40 x 21 mm) 250 mA / 24V** Integrated driver supplied (50 x 40 x 21 mm) 250 mA / 24V
Driver 2 (orientable source) Driver 2 (orientable source)	**Driver interne gradable 0-10V fourni 350 mA / 3-27V** Integrated dimmable driver 0-10V supplied 350 mA / 3-27V
Câble Wire	**Longueur : 2 m** Length : 2 m
Interrupteur Switch	• ***Top source :*** **Variateur tactile sur la lampe (0-100%)** *Top source :* Touch dimmer on the lamp (0-100%) • ***Orientable source :*** **Variateur rotatif sur la lampe (0-100%)** *Orientable source :* Rotating dimmer on the lamp (0-100%)
Distance interrupteur Switch distance	**NA**
Fiches Plug	**C**

CORPS BODY

Black

BL

FINITION FINISH

Black

BL

DCWéditions PARIS

71 rue de la Fontaine au Roi
75011 Paris — France
+33 (0)1 40 21 37 60
sales@dcwe.fr