TOOY

BOLINA

cod. 509.26

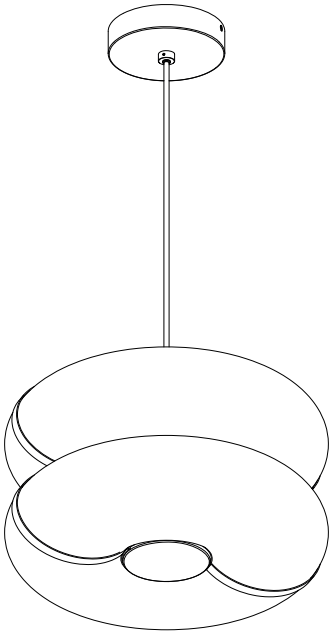

LIBRETTO ISTRUZIONI
INSTALLATION INSTRUCTION
NOTICE DE MONTAGE
MONTAGE UND WARTUNGSANLEITUN

ART. 509.26

Voltaggio / Voltage	SORGENTE/SOURCE	Dimensioni/Dimensions	Peso/Weight
220/240V	57W LED 11700lm 3000K	H. 30 x Ø 50 cm	12,5 kg

incluso/included

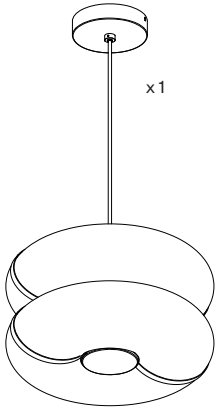

Dimmerazione/Dimmability

DALI-2 and Push

note

Custom stem on request
110/120V version available on request

non incluso/ not included

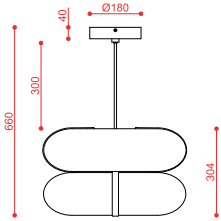

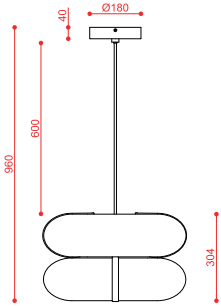

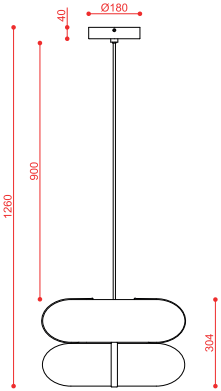

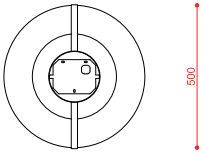

measurements in mm

IT

Togliere la corrente dalla rete. Effettuare il fissaggio della montatura dell'apparecchio con idonei tasselli e viti, controllando che i cavi di alimentazione uscenti non vengano deteriorati durante il montaggio. Montare secondo la sequenza indicata nel disegno. Pulizia - pulire solo con panno inumidito con acqua, non utilizzare detergenti abrasivi, acidi, alcolici o a base di solventi; potrebbero danneggiare la finitura.

La ditta Gibas S.r.l. dichiara sotto la propria responsabilità, che il prodtto al quale questa dichiarazione si riferisce, è conforme alle seguenti norme / altri documenti normativi / specifiche: EN 60598-2-1:2021-10 in unione con EN 60598-1:2021-04 - EN 55015:2019+A11:2020 - EN 61000-3-2:2019+A1:2021 - EN 61000-3-3:2013+A1:2019 - EN 61547:2010 - EN 63000:2018-12 e quindi rispondente ai requisiti essenziali delle direttive 2014/35/UE - 2014/30/UE - 2011/65/UE e 2017/2102/UE - 2012/19/UE - 2009/125/CE

ENG

Disconnect the power supply. Secure the anchor bracket or stud to the wall or ceiling, using appropriate screw anchors and screws. Take care not to damage the wires. Assemble as per following drawing. Cleaness - Clean only with a water dampted cloth, do not use abrasive, acid, alcohol, or solvent-based cleaners; they may damnage the finish.

The Company Gibas S.r.l. declares under sole responsibility that the product to which this declaration refers, complies with the following standards / normative documents / normative documents / Specifications: EN 60598-2-1:2021-10 in conjunction with EN 60598-1:2021-04 - EN 55015:2019+A11:2020 - EN 61000-3-2:2019+A1:2021 - EN 61000-3-3:2013+A1:2019 - EN 61547:2010 - EN 63000:2018-12 and therefore complies with the essential requirements of the directives 2014/35/UE - 2014/30/UE - 2011/65/UE e 2017/2102/UE - 2012/19/UE - 2009/125/CE

DE

Netzspannung abschalten. Halterung des Gerätes geeigneten Dübeln und Schrauben vomehmen, wobei darauf zu achten ist, daß die Zuleitungskable während der Montage nicht beschädigen werde. Montiren Gemaeß nachstehender Zeichnung. Reinigung - Nur mit einem mit Wasser angefeuchteten Tuch reinigen, keine scheuernden, säure-, alkohol- oder lösemittelhaltigen Reinigungsmittel verwenden; diese können das Finish beschädigen.

Das Unternehmen Gibas S.r.l. erklärt in alleiniger Verantwortung, daß das Produkt auf das sich diese Erklärung bezieht, folgenden Normen / anderen Dokumenten normativen / spezifikationen erfullt: EN 60598-2-1:2021-10 verwendet in Verbindung mit EN 60598-1:2021-04 - EN 55015:2019+A11:2020 - EN 61000-3-2:2019+A1:2021 - EN 61000-3-3:2013+A1:2019 - EN 61547:2010 - EN 63000:2018-12 und somit den grundlegenden Anforderungen der Richtlinien entspricht: 2014/35/UE - 2014/30/UE - 2011/65/UE e 2017/2102/UE - 2012/19/UE - 2009/125/CE

FR

Couper l'alimentation de réseau. Effectuer la fixation de la monture de l'appareil avec des chevilles adaptées en controlant que les cables d'alimentation de sortie ne soient pas détériorés pendant le montage. Monter en respectant la suite indiqueée par les dessins suivant. Nettoyage - Nettoyez uniquement à l'aide d'un chiffon humidifié à l'eau. N'utilisez pas de nettoyants abrasifs, acides, alcools ou à base de solvants, car ils pourraient endommager la finition.

La société Gibas S.r.l. déclare sous sa seule responsabilité que le produit auquel se réfère cette déclatation, est conforme aux normes noms / Documents / spécifications suivantes: EN 60598-2-1:2021-10 utilisé en conjonction avec la norme EN 60598-1:2021-04 - EN 55015:2019+A11:2020 - EN 61000-3-2:2019+A1:2021 - EN 61000-3-3:2013+A1:2019 - EN 61547:2010 - EN 63000:2018-12 et répond donc aux exigences essentielles des directives: 2014/35/UE - 2014/30/UE - 2011/65/UE e 2017/2102/UE - 2012/19/UE - 2009/125/CE

ES

Desconecter la energía de la red, asegurar el soporte de la luminaria con tacos y tornillos adecuados, verificando que los cables de alimentación de salida no se dañen durante el montaje. Ensamblar de acuerdo con la secuencia que se muestra en el dibujo. Limpieza - limpiar únicamente con un paño humedecido con agua, no utilizar productos de limpieza abrasivos, ácidos, alcohol o disolventes; pueden dañar el acabado.

La Sociedad Gibas S.r.l. declara bajo su propia responsabilidad, que el producto al que se refiere esta declaración, cumple con las siguientes normas / otras normativas / documentos específicos: EN 60598-2-1:2021-10 en conjunto con EN 60598-1:2021-04 - EN 55015:2019+A11:2020 - EN 61000-3-2:2019+A1:2021 - EN 61000-3-3:2013+A1:2019 - EN 61547:2010 - EN 63000:2018-12 y por lo tanto cumple con au requisitos esenciales de las directivas 2014/35/UE - 2014/30/UE - 2011/65/UE e 2017/2102/UE - 2012/19/UE - 2009/125/CE

IP20

1

2

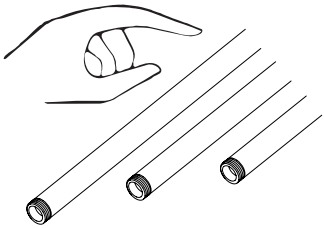

se richiesto/if requested

1 + 2
1 + 3
3 + 2
1 + 2 + 3

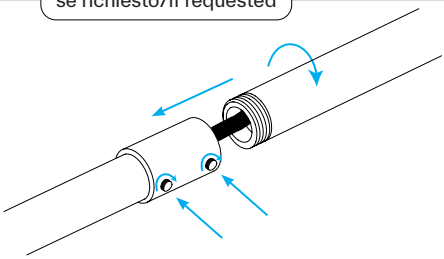

3

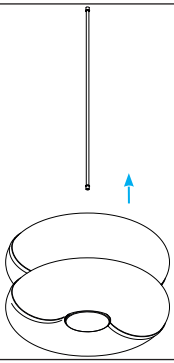

4

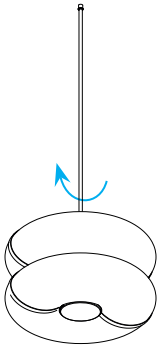

5

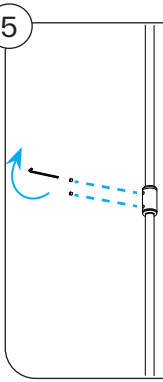

6

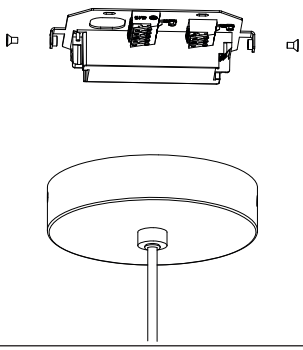

7

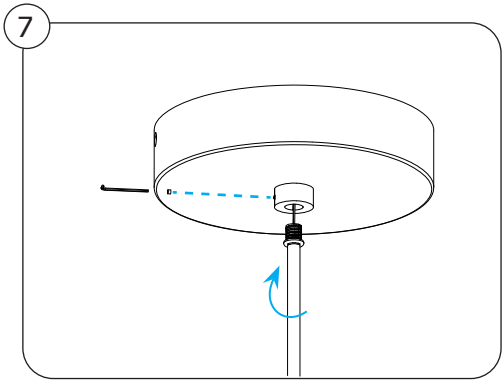

8

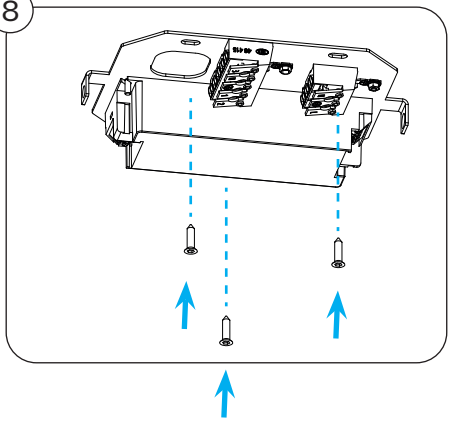

9

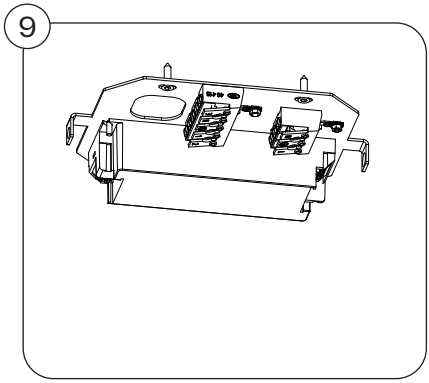

10

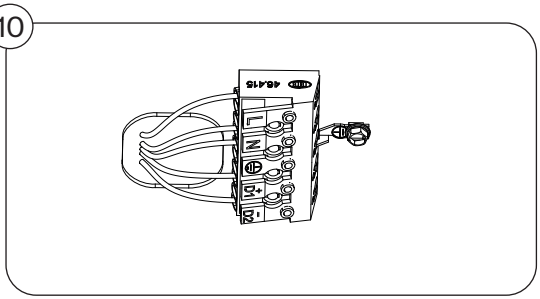

11

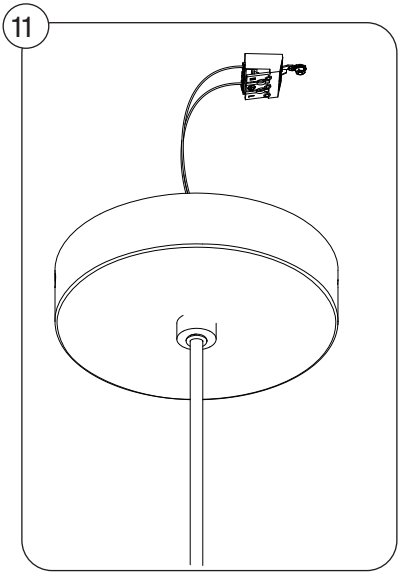

12

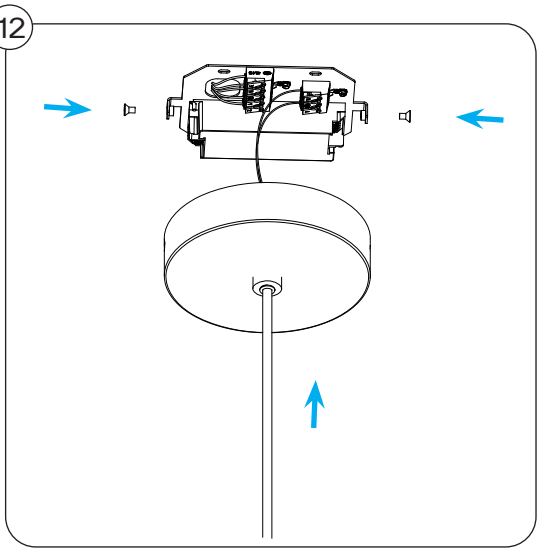

13

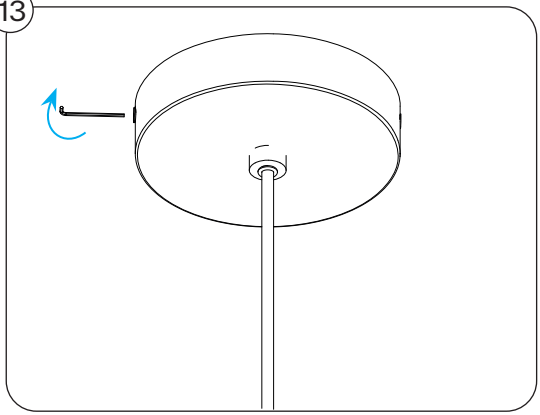

14

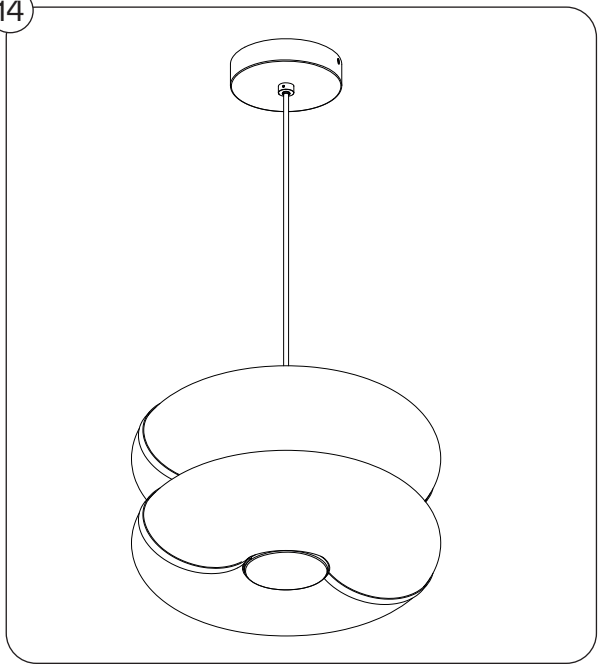

ISTRUZIONI DI MONTAGGIO E MANUTENZIONE	ASSEMBLY AND MAINTENANCE INSTRUCTIONS	INSTRUCTIONS DE MONTAGE ET D'ENTRETIEN	MONTAGE UND WARTUNGSANLEITUNG
L'apparecchio d'Illuminazione è sicuro solo se installato da personale addestrato, utilizzato rispettandone la destinazione d'uso e osservando le norme di manutenzione. La sostituzione di parti deve essere fatta da personale qualificato, rispettando le norme vigenti e utilizzando materiali di uguali caratteristiche elettriche, termiche e meccaniche. In caso di difetto o di dubbio rivolgersi al rivenditore. Sostituire immediatamente vetri e lampade difettose. Conservare l'istruzione per la manutenzione.	GB- The lighting ficture must be installed only by qualified technicians and used only for the purpose for which it was designed and respect of maintenance instructions. All parts replacement must be performed by qualified personnel only, in respect of the relevant laws in force and making use of original materials. In case of doubt contact your retailer. Defective glass parts and lamps must be replaces immediatley. A copy of which must be deposited with the person in charge of maintenance.	L'appareil d'eclairage n'est sûr que s'il est installé par du personnel qualifié et utilisé en respectant la destination d'emploi et les normes d'entretien. Le remplacement des pièces doit être effectué par du personnel qualifié, respectant les normes en vigueur et utilisant du matériel original. Les verres et les ampoules défectueux doivent être remplacés immédiatement. Donner une copie de ces instructions au responsable de le entretien.	Der Beleuchtungskörper ist nur sicher, wenn er entsprechend seiner Gebrauchsbestimmung und unter Beachtung der üblichen Wartungsvorschriften benutzt wird. Der Austausch von Teilen darf nur von Fachleuten entsprechend den geltenden Normen ausgeführt werden, wobei nur Materialien mit den gleichen elektrischen Eigenschaften zu verwnden sind. Diese Wartungsanleitung ist aufzubewahren.
Rispettare la distanza minima fra lampada e oggetti illuminati secondo il valore indicato. Attenzione! Apparecchio caldo: prima di toccarlo attendere che sia freddo.	The label symbol indicates that the distance between lamp and illuminated objects must not be less than the value show. Caution! Hot fixture: hit only if it's dependably cold.	Le symbole signifie "respecter la distance minimum entre la lampe et les objects éclairés" La valeur indiquée doit être respectée. Appareille chaud! toucher seulement s'il est frais.	Das Symbol bedeutet "den Mindestabstand zwischen Lampe und beleuchteten Gegenständen beachten" und soll richtungsweisend beachtet werden. Das Gerät gehört Isolierklasse I Gemäß IEC417 an; es muß an den Schutzleiter der Anlage angeschlossen werden. Legende: Gelbgrunes Kabel = PE = Erde, Breunes Kabel = L = Phase, Braunes Kabel = N = Stempunktleiter.
Secondo IEC417: collegare al conduttore di protezione (terra) dell'impianto. Simbologia: cavo giallo-verde = E =⏚= Terra, cavo celeste = N = Neutro, cavo marrone = L = Fase.	With a ground-wire connection lug, insert this in the Earth terminal. Respect the legend: yellow/green wire = PE =⏚=ground, brown wire = L = live wire, blue wire = N = Neutral.	Introduire le câble de protection à la terre et respecter les symbol suivants câble jaune-vert = E =⏚= Terre, câble bleu = N = Neutre, câble marron = L = Phase.	
Apparecchio in classe di isolamento II secondo IEC417: "le parti metalliche esposte non devono andare in contatto con le parti dell'istallazione elettrica collegate a un conduttore di protezione".	Fixture with class II insulating rating (IEC417): "Exposed metal parts must not come into contact with parts of the electrical system connected to a ground conductor".	Appareils construits en classe II (IEC417): Ne liez pas d'elements au raccordement à la terre, les parties metalliques exposées ne doivent pas être en contact electrique avec les fils electriques.	Das Gerät gehört Isolierklasse II Gemäß IEC417: die offenliegenden Metallteile dürfen nicht mit den an einen Schutzleiter angeschlossenen Teilen der Elektroinstallation in Berührung kommen.
Apparecchio in classe di isolamento III: sicuro solo se alimentato in bassissima tensione di sicurezza (SELV): usare trasformatori con marchi	Fixture with class III insulating rating. Conformed to safety rules if powered at safe voltage (SELV): if use transformer, use only with the marks.	Appareille en classe III, conforme seulement avec basse tension de sécurité (BTS): utilisé eventuelles tranformateurs avec les symbols suivants:	Das Gerät gehört Isolierklasse III an und entspricht nür dann den Sicherheitsbestimmungen, wennes bei sehr niederer Sicherheitsspan-nung gespeist wird. (SELV)
Apparecchio adatto al montaggio diretto solo su superfici non combustibili come cemento, metalli, gesso,...	Fixture suitable for direct installation only on non-combustible surfaces such as concrete, metals, plaster, etc...	Pour protection, les appareills sans le symbol "F" ils dovent etre montée sur des surfeces non combustible.	Das Gerät ist nur zur montage auf nicht brennbaren Oberflächen wie Zement, Metall, Gips, etc. geeignet.
Se presenti, inserire i tubetti ai siliconi sui singoli cav di rete prima di collegarli ai morsetti di alimentazione.	If heat-resistant sleevs are supplied: insert same on the wires before connecting to the terminal bloch.	S'ils ont des tubes résistants aux hautes températures: introduire sur les câbles.	Die Kabel vor Anschluss komplett mit Silikon schützen.
Sostituire lampadine, toccare lenti, schermi e custodie solo a freddo e a interruttore aperto. Richiudere l'interruttore solo a lampade inserite.	Replace the lamp, touch lens and all parts, only if cold and with power switch to OFF. Switching only with all the lamps are correctly insert.	Remplacer ampoules, lentilles an autres parties après avoir ouvert l'interrupteur. Refermer l'interrupteur après avoir introduites les ampoules.	Beschädigtes Glas, Linse oder defekte Lampen sind sofort zu ersetzen, dabei ist vorher die Speisung des Stromnetzes auszuschalten.
In apparecchi predisposti per lampade auto - protette, evitare rischi d'incendio e di esposizione eccessiva a radiazione UV: non usare lampade identificate per uso in apparecchi chiusi (senza simbolo o con simbolo).	Symbol for luminaires with self-shielded lamp only; for fire and UV radiation protection, use only low pressure or double glass bulb; do not use lamp without the mark (for closed luminares) or with mark.	Symbole pour appareil avec seulement des ampoules autoprotégées (à basse pression ou à verre double). Non utiliser ampoules sans le symbole ou avec le symbole . Appareil non adapté à une utilisation avec des ampoules à éclairage froid.	Das Gerät ist zur Verwendung von geschutzten Halogenlampen (Niederdruck oder mit Doppelglas) vorgesehen. Der Lampe mit dem Symbol ist veboten.
Apparecchio non adatto all'uso di lampada a luce fredda.	Luminaire for Not cool beam lamp.	L'appareil d'éclairage ne doit être utilisé que s'il est équipé de son écran de protection. Remplacer les écrans de protection endommagés par d'autres originals.	Das Gerät ist nicht zur Verwendung von Kaltlichtlampen geeignet.
Usare l'apparecchio solo con schermo di protezione e "SOSTITUIRE GLI SCHERMI DI PROTEZIONE DANNEGGIATI" con altri originali.	The luminaire must be complete with protective glass; "replace the glass immediatley if it cracks or otherwise deteriorates with original parts".	Pour une double isolation, insérez le câble d'alimentation à fond dans le tube en caoutchouc. Ne pas utiliser avec des câbles/tubes à couvercle métallique !	Der Leuchtkörper darf nur dann verwendet werden, wenn er mit einem Schutzschim versehen ist. Beschädigte Schutzschirme sind durch andere gleicher Abmessungen Originell.
Per il doppio isolamento inserire i cavi di alimentazione (eventualmente tagliandoli) completamente all'interno del tubo di raccordo. Non usare con cavi o tubature a copertura metallica!	For double insulation insert the power supply cable all the way into the rubber tubing. Don't use with metal cover cable/tubes!		Für klemme mit Gummischlauch. Speisungskabel völlig in das Innere des Gummischlauchs einführen.
Non lasciare gli elementi dell'imballaggio a portata di mano dei bambini per evitare rischio di soffocamento, abrasioni, ...	Packing materiales may costitute a hazard (risk of suffocation, abrasion, etc.) and must not be left within reach of children.	Les éléments de l'emballage ils peuvent être une source de danger (risque d'étouffement, etc...) ne pas laissér à la portée des enfants.	Das Verpackungsmaterial von Kinder ferhalten, da es gefährlich sein kann (Erstickungsgefhar..)..
A fine vita è "Rifiuto di Apparecchio Elettrico e Elettronico" (RAEE). Rispettare l'ambiente e la legge (DIR96/02/CEE): informarsi e riciclare in punti di raccolta previsti dalla legge.	At the end of its life it is "Waste of Electrical and Electronic Equipment" (WEEE). Environmente and law (DIR96 / 02 / EEC) respect enquire and recycle in the separate collection.	En fin de vie il est « Déchets d'Equipements Electriques et Electroniques » (DEEE). Respecter l'environnement et la loi (DIR96/02/CEE) : s'informer et recycler dans un point séparée.	Dass das Great am Ende seines Labens als Elektro-und Elektronik-Altgerät: Wiederaufbereiten (DIR 96//02/ECC) muss dementsprechend entsorgt werden.
Attacco del cavo tipo Y (EN60598-1): se il cavo flessibile esterno è danneggiato, sostituirlo solo con cavo e parti originali del costruttore o sua assistenza o da personale qualificato. Non usare con copertura/tubatura metallica.	Luminaire with type Y attachement cord (EN60598-1): If the external flexible cable is damaged, replace it with cable and original parts available from the manufacturer or service, or by qualified personnel. Do not use with cables or pipes with a metal roof.	Fixation du cable de type Y: Remplacer seulement par le fabricant, son service de maintenance ou une personne de qualification équivalente. N'utilisez pas avec câbles ou de tuyaux avec un toit en métal!	Kabel Satz Tip Y: Der Austausch von Teilen ist von Fachpersonal unter Beachtung der gültigen Vorschriften. Verwenden Sie keine Leitungeon order Rohre mit einem Metall-Dach!
Attenzione rischio di scossa elettrica.	Beware of electric shock.	Attention au risque de choc électrique.	Achtung: Gefahr eines elektrischen Schlages.

TOOY declina ogni responsabilità sull'uso e/o montaggio non corretto degli articoli venduti.
TOOY declines all responsibility for the incorrect use and / or assembly of the items sold.
TOOY décline toute responsabilité en cas d'utilisation et/ou de montage incorrect des articles vendus.
TOOY lehnt jede Verantwortung für die unsachgemäße Verwendung und / oder Montage der verkauften Artikel ab.

TOOY S.r.l.

Via A. Volta 7, 63857 AMANDOLA (FM) ITALY
Tel: +39 0736 840162
www.tooy.it - info@tooy.it