SUNSET

CODE COREP : 659184

EAN 13 : 3 188000 803153

Design
MARKET SET

MARKET SET
LA LUMIÈRE A DU STYLE

Rue Radio-Londres
CS50001 - 33323 BÈGLES CEDEX (FRANCE)
France : contact@marketset.fr
Export : export@marketset.fr
www.marketset.fr

SUNSET.LPE.FOG

1xE27-15W

Coloris : fog

Color : *fog*

Description : Lampe au design rétro. Empilement d'abat-jour en verre peint forme donuts créant un effet dégradé. Base en métal chromé et perforé. Equipée d'un interrupteur intégré et d'un cordon textile.

Retro-style lamp. Stack of painted glass lampshades in the shape of doughnuts, creating a gradient effect. Chrome-plated perforated metal base. Equipped with a built-in switch and fabric cord.

Storytelling : La gamme Sunset est un hommage au style Retro Space Age. Ses empilements de verre aux subtiles nuances colorées créent une véritable ambiance chaleureuse. En version ambrée, les verreries diffusent des effets de lumières colorées tels un coucher de soleil sur les murs de la pièce, comme un souvenir capturé sur un polaroid à la golden hour. Sa version fog, en dégradé de verre milky, évoque la lumière tamisée et urbaine du brouillard matinal de Los Angeles. Son métal perforé, aux reflets chromés, laisse filtrer la lumière du globe de l'ampoule, comme le soleil à travers les stores d'une baie vitrée. Revisitant les formes et les détails des luminaires rétro, la gamme Sunset joue avec les nouveaux codes du luxe par ses matières et ses nuances de couleur qui apportent un twist de modernité chic et glamour à l'ensemble.

The Sunset range is a tribute to Retro Space Age style. Its stacks of glass with subtle colored nuances create a truly warm atmosphere. In the amber version, the glassware diffuses colored light effects like a sunset on the walls of the room, like a memory captured on a Polaroid at golden hour. Its fog version, in gradient milky glass, evokes the subdued and urban light of the morning fog of Los Angeles. Its perforated metal, with chrome highlights, lets light from the globe of the bulb filter, like the sun through the blinds of a bay window. Revisiting the shapes and details of retro lighting, the Sunset range plays with the new codes of luxury through its materials and its shades of color bringing a twist of chic and glamorous modernity to the range.

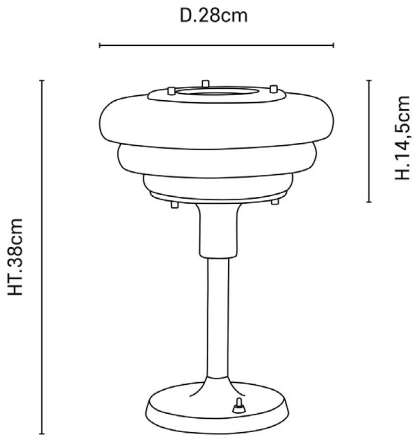

POIDS NET/NET WEIGHT : **3800 gr**

COLIS 1 KRAFT BOX

L57xP36xH26 cm

POIDS BRUT/GROSS WEIGHT : **5000 gr**

Ampoule conseillée
Recommended bulb
G80
657699
3 188000 786579

IP 20