DOLCE PM

CODE COREP : 659222

EAN 13 : 3 188000 803894

Design
MARKET SET

MARKET SET
LA LUMIÈRE A DU STYLE

Rue Radio-Londres
CS50001 - 33323 BÈGLES CEDEX (FRANCE)
France : contact@marketset.fr
Export : export@marketset.fr
www.marketset.fr

DOLCE.LPE.PM.CURRY

1xE27-15W

Coloris : curry/calcaire

Color : *curry/limestone*

Description : Lampe base carré galbé en métal brossé. Abat-jour forme carré galbé en matière lin doublé en tissu coton décoré d'un double galon. Équipée d'un câble textile.

Curved square base lamp in brushed metal. Curved square lampshade in linen lined with cotton fabric decorated with a double braid. Equipped with a textile cable.

Storytelling : Comme une carte postale stylisée du paysage de Los Angeles au sunset, la gamme DOLCE joue la carte du contraste de ses formes urbaines et de la chaleur des couleurs naturelles de sa palette. Sa forme géométrique moderniste adoucie d'un galbe discret pour accentuer les reflets de la lumière est une toute nouvelle création signée Market Set, à la fois simple d'apparence et pourtant très sophistiquée. Les bordures en coton soulignent l'originalité des formes et dessinent des lignes graphiques de chaque côté de l'abat jour, comme un plan des rues de la ville. Ses abat-jour en lin lavé et doublure en coton sont fabriqués dans nos ateliers et réchauffent le métal brossé mat des pieds de lampes tout en adoucissant la diffusion de la lumière pour un effet cosy et enveloppant.

Like a stylized postcard of the Los Angeles landscape at sunset, the DOLCE range plays the card of the contrast of its urban forms and the warmth of the natural colors of its palette. Its modernist geometric shape softened with a discreet curve to accentuate the reflections of light is a brand new creation by Market Set, both simple in appearance and yet very sophisticated. The cotton trim emphasize the originality of the shapes and draw graphic lines on each side of the lampshade, like a city street map. Its washed linen lampshades and cotton lining are made in our workshops and warm the matt brushed metal of the lamp bases while softening the diffusion of light for a cozy and enveloping effect.

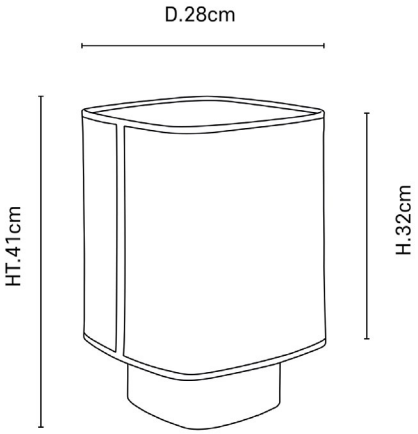

POIDS NET/NET WEIGHT : **2440 gr**

COLIS 1 KRAFT BOX

L30xP30xH34,50 cm

POIDS BRUT/GROSS WEIGHT : **3140 gr**

Ampoule conseillée
Recommended bulb
G80
657699
3 188000 786579

IP 20

FABRICATION FRANÇAISE
Abat-jour